STARMAN®



# REŠITVE ZA MAJHNE PROSTORE

izvlečne mize

zložljive postelje

izvlečni obešalniki

STARMAN®

# Vse za mizarje na enem mestu

Od ploskovnih materialov in pohištvenega okovja, do orodja, luči in premišljenih rešitev za sodobno pohištvo in interier.

Že več kot 35 let mizarjem in drugim strokovnjakom pomagamo pri izbiri izdelkov in rešitev za njihove projekte. Verjamemo, da dobra izbira ni odvisna le od široke ponudbe, temveč predvsem od kakovosti, strokovnega znanja in pravega nasveta ob pravem času. Zato pri Starmanu ne želimo biti le dobavitelj. Želimo biti zanesljiv partner od prve ideje do izvedbe – pri izbiri materialov, površin, okovja, orodja in drugih rešitev, ki pomagajo ustvarjati kakovostno pohištvo in interier.

Številne ploskovne materiale, dekorje, pohištveno okovje in funkcionalne rešitve lahko spoznate tudi v naših razstavnih prostorih, jih primerjate v živo ter skupaj z našimi svetovalci poiščete kombinacijo, ki najbolje odgovarja vašemu projektu.

**Kakovost. Strokovnost. Zaupanje.**

> So ljudje, ki dajo lesu še lepšo obliko in podobo, in smo ljudje, ki jim pri tem pomagamo in svetujemo.®

**POMAGAMO IN SVETUJEMO PRI IZBIRI**

**ODPIRALNI ČAS VELEPRODAJE:**

pon. - čet.: 7.30 - 14.30
pet.: 7.30 - 12.00
sobote, nedelje in prazniki: zaprto

**KONTAKT:**

Starman d.o.o.
Poslovna cona Žeje pri Komendi
Pod brezami 2, 1218 Komenda
tel: +386 (0)1 724 79 00
e-mail: info@starman.si
www.starman.si



**Več kot 500 m² razstavnih prostorov.**



**Več kot 15.000 izdelkov na zalogi**





# Rešitve za majhne prostore

V katalogu so predstavljene izvlečne mize in delovne površine, drsni kuhinjski polotoki, zložljive klopi, skrite likalne deske, zložljive postelje, dvižni mehanizmi ter izvlečni obešalniki za oblačila, hlače in brisače. Izbor združuje inovativne rešitve proizvajalcev Atim, Pozzoli, Emuca in Corbetta ter izdelke iz programa Starman.

## ZNAMKE

atim® ALUMINIUM TECHNOLOGY

POZZOLI®

emuca where creation begins

corbetta

STARMAN®

# Kazalo


03 — **Uvod v katalog**

06 — **Atim**
Pohištvo za majhne prostore

19 — **Pozzoli**
Pohištvo za majhne prostore

44 — **Emuca**
Pohištvo za majhne prostore

48 — **Corbetta**
Izvlečni obešalniki

52 — **Starman**
Izvlečni obešalniki




**03**

**Uvod v katalog**
Izvlečni in zložljivi sistemi za več udobja ter boljši izkoristek majhnih prostorov.





**06**

**Atim**
Izvlečne mize, delovne površine, klopi in sistemi za učinkovito izrabo prostora.





**19**

**Pozzoli**
Zložljive postelje in večnamenski sistemi za majhna stanovanja, apartmaje in hotele.





**44**

**Emuca**
Funkcionalno okovje, likalne deske in dvižni mehanizmi za boljšo izrabo prostora.


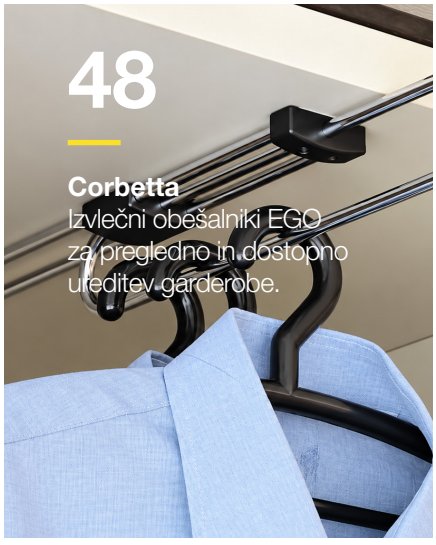


**48**

**Corbetta**
Izvlečni obešalniki EGO za pregledno in dostopno ureditev garderobe.





**52**

**Starman**
Izvlečni obešalniki za oblačila, hlače in brisače v različnih izvedbah.

## Oblikovanje pohištva

Atimove rešitve aluminijastega pohištvenega okovja so v celoti zasnovane in izdelane v Italiji. Razvijajo jih v sodelovanju z italijanskimi in mednarodnimi oblikovalci, ki tesno sodelujejo z Atimovim oddelkom za raziskave in razvoj. Rezultat so inovativne rešitve za pohištveno industrijo.

Atimova razvojno-raziskovalna ekipa je v stalnem stiku tudi z ekipami različnih proizvajalcev. Skupaj razvijajo funkcionalne in elegantne rešitve za njihove proizvodne programe.

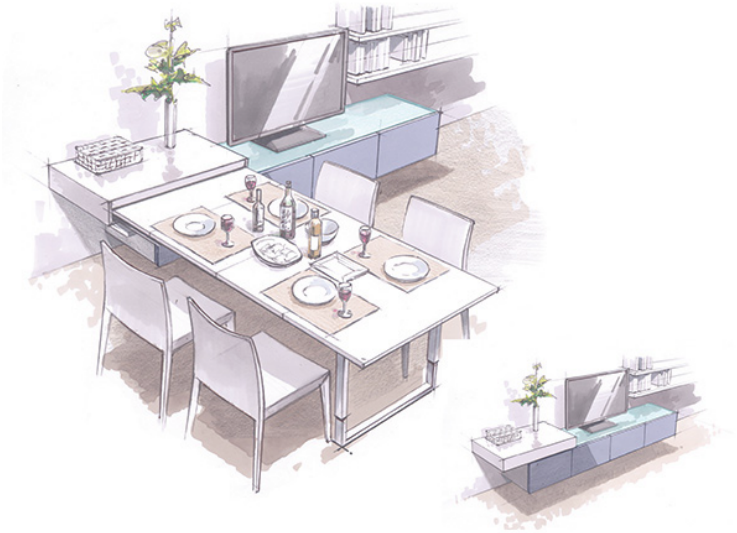

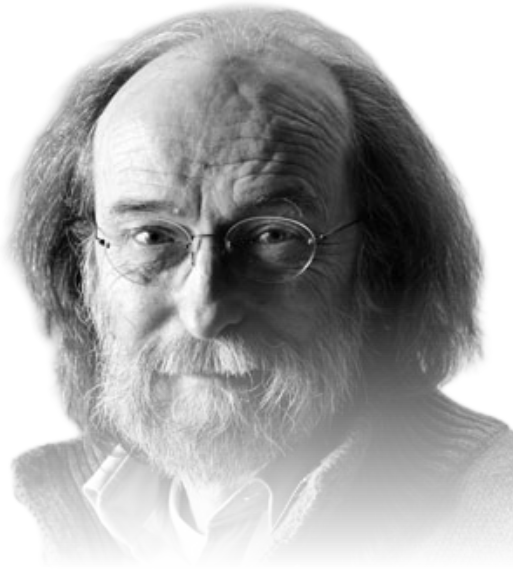

**Giulio Manzoni** je z odliko diplomiral iz arhitekture na Politehniški univerzi v Milanu. Deluje predvsem na področju industrijskega oblikovanja, pri čemer posebno pozornost namenja novim tehnologijam in raziskovanju novih materialov. Osredotoča se na oblikovanje večnamenskih izdelkov, ki so prispevali k razvoju pohištvenega oblikovanja.



# Majhna stanovanja

Majhna stanovanja in bivalne enote bodo v prihodnje skoraj zagotovo pridobivale pomen in dobile svoje mesto v pohištveni industriji.

**Nižji stroški**
V svetu je vse večji trend po bivanju v majhnih stanovanjih. Vse večji delež populacije živi same, bodisi so starejši, ki si težko privoščijo vzdrževanje velikih stanovanj, pa tudi vstop na samostojno življenjsko pot mladih je v majhnem in poceni stanovanju precej lažji.

**Premišljen pristop**
Za kakovostno bivanje v manjših prostorih je potreben premišljen pristop, da nam stanovanje, ali prostor kljub majhni kvadraturi nudi vso potrebno funkcionalnost in udobje. Ker je za ureditev takšnih domov potrebne manj opreme, lastniki v veliko primerih izberejo dražje in bolj kakovostne materiale.

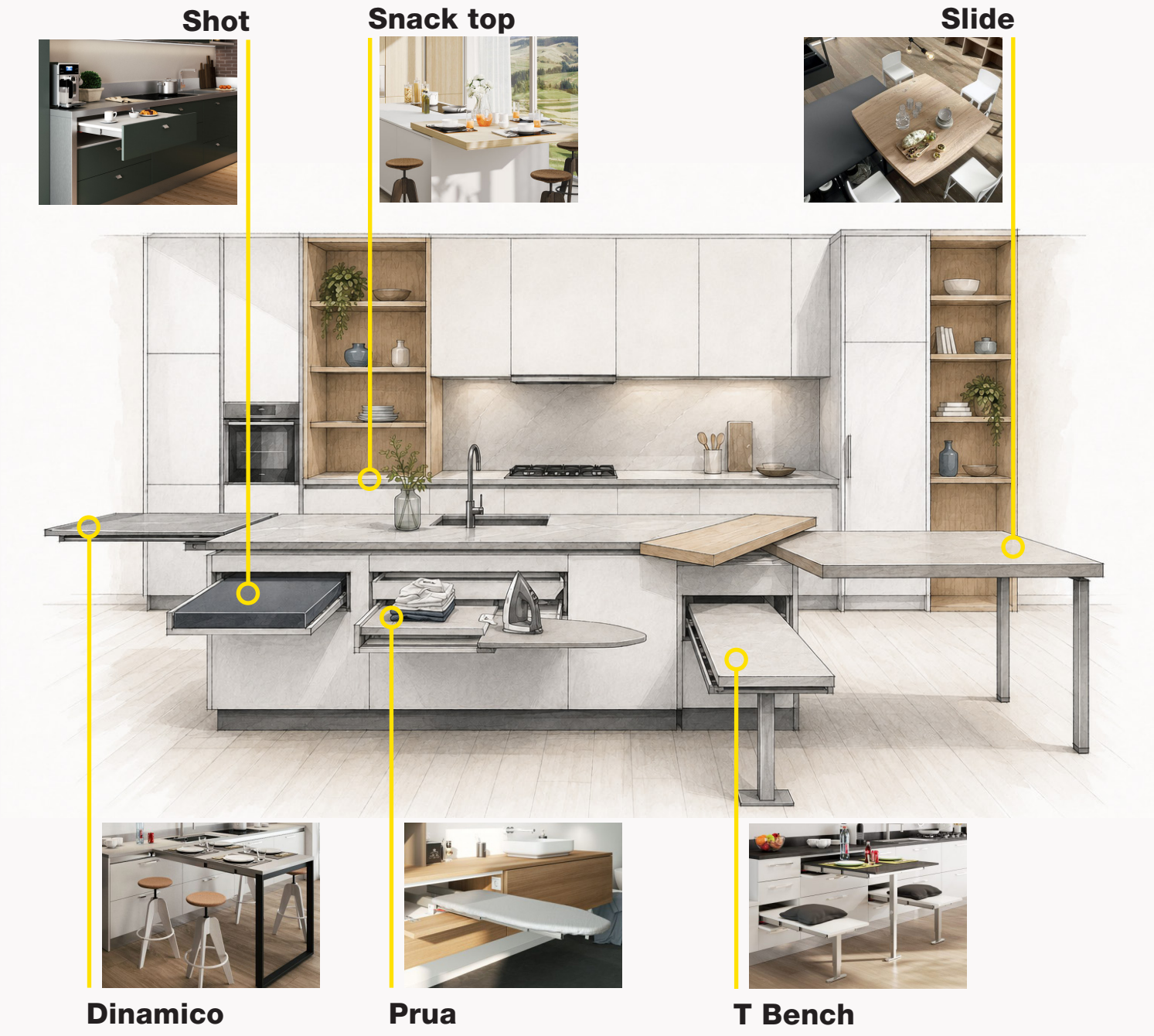



# **LUNCH** - IZVLEČNA MIZA

Ta kompakten izvlečni sistem za varčevanje s prostorom vsebuje izvlečno polotok mizo, ki je shranjena v prostoru, ki je običajno namenjeno predalu.

Mizo izvlečemo v trenutku, tako da enostavno odpremo vrata predalnika in potegnemo mizo. Sistem je ustvarjen da zadovolji potrebe funkcionalnosti v majhnih prostorih. Mehanizem je idealen za montažo v majhne ali čajne kuhinje, ki potrebujejo površino za zajtrkovanje ali pa preprosto kot podaljšanje delovne površine za pripravo jedi saj se miza lahko raztegne do 1100 mm.

Mehanizem je narejen tako, da so vse komponente (vodilo in leseni elementi) integrirani v sam sistem, brez potrebe po shranjevanju na drugih mestih.

**PRILOŽENO V SETU:**
- 3 x spona
- okrasne kapice

**LUNCH izvlečna miza**

**Tehnične risbe:**

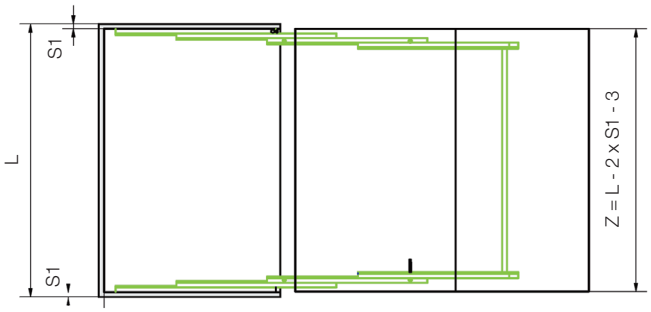


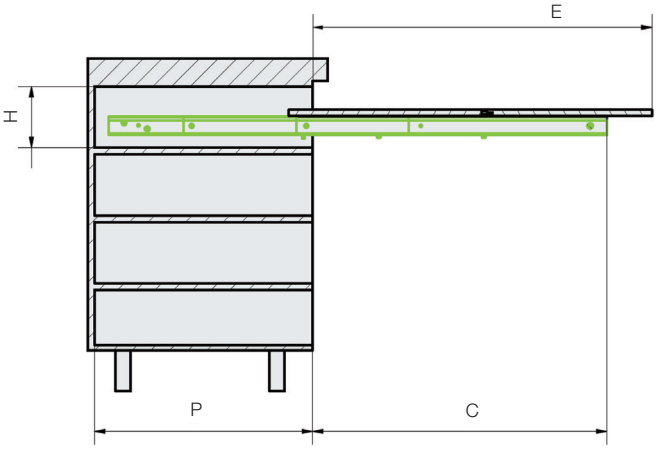


| Šifra | Naziv | Širina el. L (mm) | Min. globina el. P (mm) | Uporabna površina E (mm) | H min. (mm) | Stranica S1 (mm) | C (mm) | Nosilnost (kg) |
|---|---|---|---|---|---|---|---|---|
| **130000** | Lunch izvlečno vodilo za mizo EL.600 mm | 600 | 540 | 895 | 120 | 15 - 20 | 773 | 60 |
| **130001** | Lunch izvlečno vodilo za mizo EL.900 mm | 900 | 540 | 895 | 120 | 15 - 20 | 773 | 60 |
| **130002** | Lunch izvlečno vodilo za mizo EL.1200 mm | 1200 | 540 | 895 | 120 | 15 - 20 | 773 | 60 |



# **T-ABLE** - IZVLEČNA MIZA S TELESKOPSKO NOGO

T-ABLE je nov sistem za izvlek mize iz predalnika v dveh velikostih. Srednja verzija z iztegom 910 mm je zasnovana za uporabo 2 miznih površin, medtem ko XL verzija uporablja 3 mizne površine. Teleskopska noga je izredno stabilna in močna in tako omogoča obremenitev do 100 kg, kar izpolnjuje vse najvišje varnostne standarde.

**T-ABLE izvlečna miza**

**PRILOŽENO V SETU:**
- 600 - 4 x spona
- 900 - 6 x spona
- 1200 - 6 x spona
- okrasne kapice

**Tehnične risbe:**

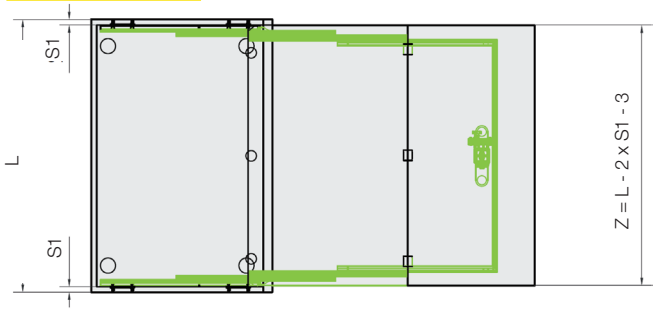


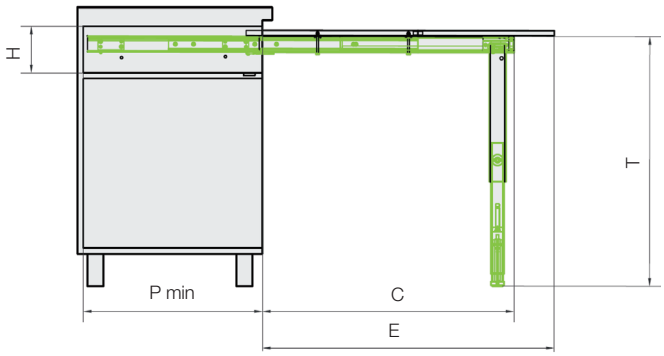


| Šifra | Naziv | Širina el. L (mm) | Min. globina el. P (mm) | Uporabna površina E (mm) | H min. (mm) | Stranica S1 (mm) | C (mm) | Nosilnost (kg) | T (mm) |
|---|---|---|---|---|---|---|---|---|---|
| **130008** | T-Able izvl. vodilo s tel.nogo za EL.600mm | 600 | 540 | 900 | 120 | 15 - 20 | 789 | 100 | 745 - 815 |
| **130009** | T-Able izvl. vodilo s tel.nogo za EL.900mm | 900 | 540 | 900 | 120 | 15 - 20 | 789 | 100 | 745 - 815 |
| **130010** | T-Able izvl. vodilo s tel.nogo za EL.1200mm | 1200 | 540 | 900 | 120 | 15 - 20 | 789 | 100 | 745 - 815 |

| Šifra | Naziv | Širina el. L (mm) | Min. globina el. P (mm) | Uporabna površina E (mm) | H min. (mm) | Stranica S1 (mm) | C (mm) | Nosilnost (kg) | T (mm) |
|---|---|---|---|---|---|---|---|---|---|
| **130011** | T-Able XL izvl. vodilo s tel.nogo za EL.600mm | 600 | 520 | 1310 | 130 | 15 - 20 | 1168 | 100 | 731 - 801 |
| **130012** | T-Able XL izvl. vodilo s tel.nogo za EL.900mm | 900 | 520 | 1310 | 130 | 15 - 20 | 1168 | 100 | 731 - 801 |
| **130013** | T-Able XL izvl. vodilo s tel.nogo za EL.1200mm | 1200 | 520 | 1310 | 130 | 15 - 20 | 1168 | 100 | 731 - 801 |



# **PARTY** - IZVLEČNA MIZA

Nova izvlečna miza Party zaokrožuje linijo izvlečnih elementov za kuhinje in majhne prostore. Sistem je zasnovan in izdelan do najmanjše podrobnosti, na podlagi preteklih izkušenj.

Izvlečna miza Party se lahko vgradi v klasičen predal, brez potrebe po shranjevanju komponent na drugih mestih, saj se zložita tako mizna plošča kot sam izvlečni mehanizem z nogo.

**PRILOŽENO V SETU:**
- 6 x spona
- okrasne kapice

**Tehnične risbe:**

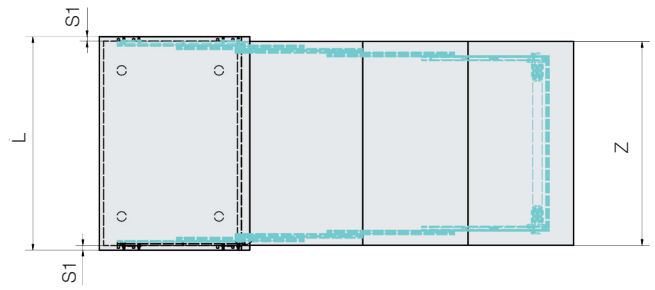


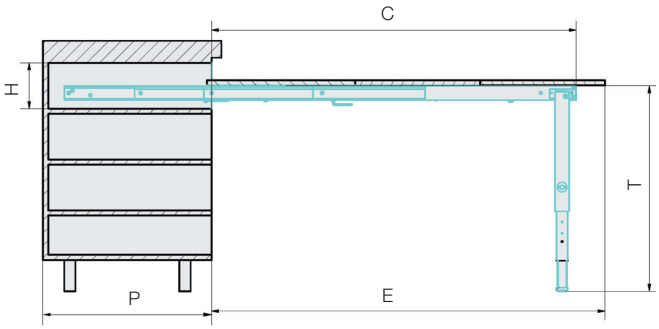


PARTY izvlečna miza

| Šifra | Naziv | Širina el. L (mm) | Min. globina el. P (mm) | Širina police Z (mm) | E (mm) | H min. (mm) | C (mm) | T (mm) | S1 (mm) | Nosilnost (kg) |
|---|---|---|---|---|---|---|---|---|---|---|
| **130020** | Party izvlečno vodilo za mizo EL.600 mm | 600 | 560 | 555 | 1380 | 150 | 1275 | 725 - 820 | 16 - 19 | 100 |
| **130021** | Party izvlečno vodilo za mizo EL.900 mm | 900 | 560 | 855 | 1380 | 150 | 1275 | 725 - 820 | 16 - 19 | 100 |
| **130022** | Party izvlečno vodilo za mizo EL.1200 mm | 1200 | 560 | 1155 | 1380 | 150 | 1275 | 725 - 820 | 16 - 19 | 100 |



# **OPLA TOP** - IZVLEČNA MIZA/PODALJŠANA DELOVNA POVRŠINA

Opla'top je sistem, ki omogoča razširitev delovne površine. Sistem je narejen tako da sta kuhinjska delovna površina in izvlečena površina v isti ravnini.

Mehanizem je idealen za montažo v kuhinje, ki imajo majhne delovne površine in zagotavlja zelo koristno razširitev v obliki polotoka, ki se lahko uporablja tudi kot mizica za zajtrk ali hiter obrok.

Sistem za odpiranje: Easy up

**PRILOŽENO V SETU:**
- okrasne kapice

**OPLA TOP izvlečna miza**

**Tehnične risbe:**

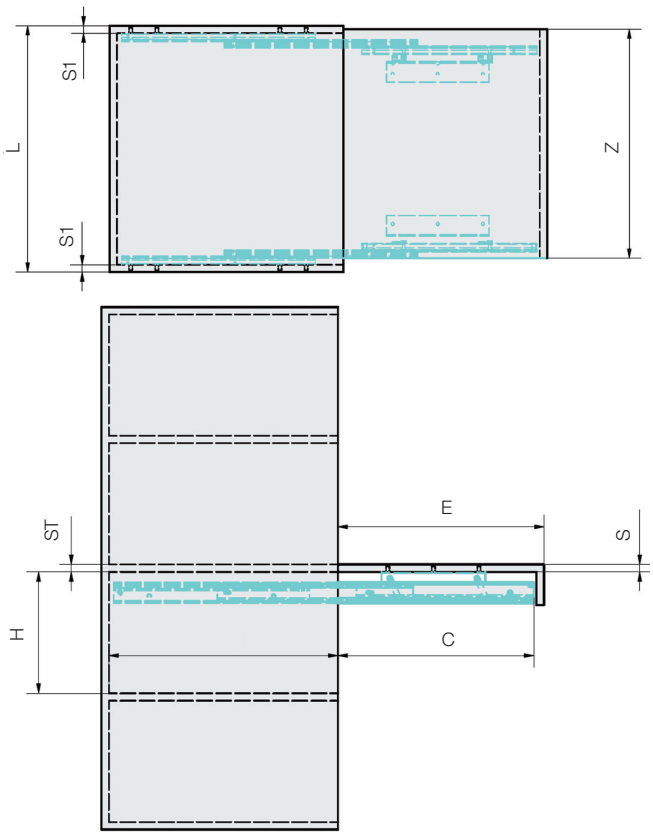


| Šifra | Naziv | Širina el. L (mm) | Min. globina el. P (mm) | H min. (mm) | S (mm) | E (mm) | ST (mm) | S1 (mm) | Nosilnost (kg) | C (mm) |
|---|---|---|---|---|---|---|---|---|---|---|
| **130004** | Opla top izvl.vodilo za mizo EL.450 mm | 450 | 540 | 60 + S | 20 - 60 | 500 | 20 - 60 | 15 - 20 | 40 | 505 |
| **130005** | Opla top izvl.vodilo za mizo EL.600 mm | 600 | 540 | 60 + S | 20 - 60 | 500 | 20 - 60 | 15 - 20 | 40 | 505 |
| **130006** | Opla top izvl.vodilo za mizo EL.900 mm | 900 | 540 | 60 + S | 20 - 60 | 500 | 20 - 60 | 15 - 20 | 40 | 505 |
| **130007** | Opla top izvl.vodilo za mizo EL.1200 mm | 1200 | 540 | 60 + S | 20 - 60 | 500 | 20 - 60 | 15 - 20 | 40 | 505 |



# **OPLA** - IZVLEČNA DELOVNA POVRŠINA

Opla je sistem, ki omogoča dodatno površino, shranjeno pod polico v kuhinji ali katerem koli drugem prostoru, kjer imamo potrebo po dodatni površini. Z enim samim potegom se sistem izvleče in dvigne na primerno višino. Hitra in enostavna rešitev za dodatno površino v kateri koli sobi.

Sistem odpiranja: Easy up

**PRILOŽENO V SETU:**
- okrasne kapice

**Tehnične risbe:**

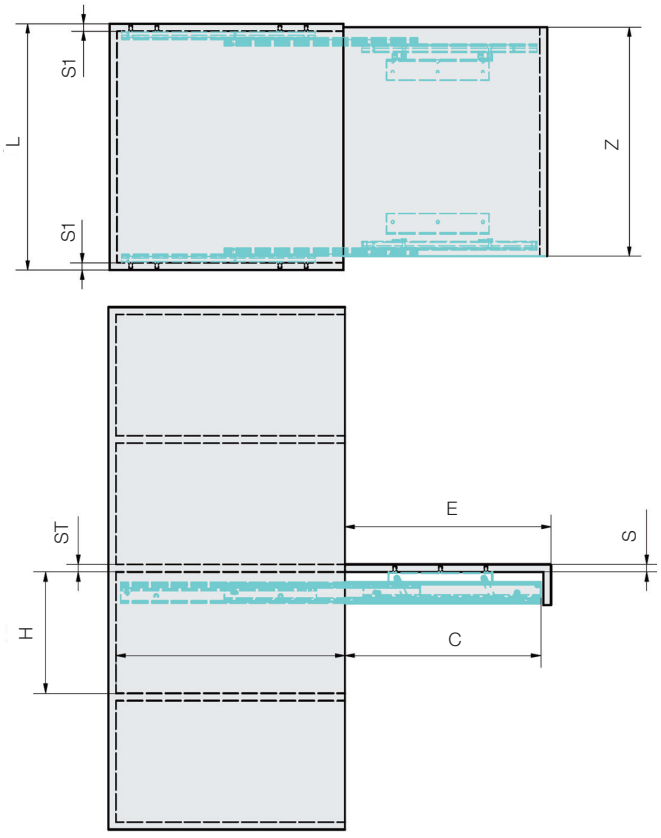


**OPLA izvlečna miza**

| Šifra | Naziv | Širina el. L (mm) | Min. globina el. P (mm) | Širina police Z (mm) | E (mm) | H min. (mm) | C (mm) | S, ST (mm) | S1 (mm) | Nosilnost (kg) |
|---|---|---|---|---|---|---|---|---|---|---|
| **130027** | Opla' izvl.vodilo za mizo el. 450mm | 450 | 540 | 405 | 500 | 60 + S | 470 | 15 - 20 | 15 - 20 | 40 |
| **130028** | Opla' izvl.vodilo za mizo el. 600mm | 600 | 540 | 555 | 500 | 60 + S | 470 | 15 - 20 | 15 - 20 | 40 |
| **130029** | Opla' izvl.vodilo za mizo el. 900mm | 900 | 540 | 855 | 500 | 60 + S | 470 | 15 - 20 | 15 - 20 | 40 |
| **130030** | Opla' izvl.vodilo za mizo el. 1200mm | 1200 | 540 | 1155 | 500 | 60 + S | 470 | 15 - 20 | 15 - 20 | 40 |



## **SNACK TOP** - DRSNA DELOVNA PLOŠČA S SKRITIMI VODILI

Snack Top je moderna rešitev za varčevanje s prostorom v vaši kuhinji. Z rahlim dotikom se vodila iztegnejo in ustvarijo dodatno površino, ki je primerna za zajtrk, oziroma jo lahko uporabite kot dodatno delovno površino pri pripravi kosila. Vse to zagotavljajo trdna aluminijasta vodila, ki so povsem skrita v dodatni delovni površini in so tako popolnoma nevidna.

**Tehnične risbe:**

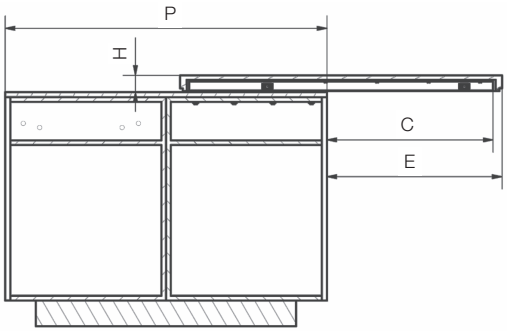


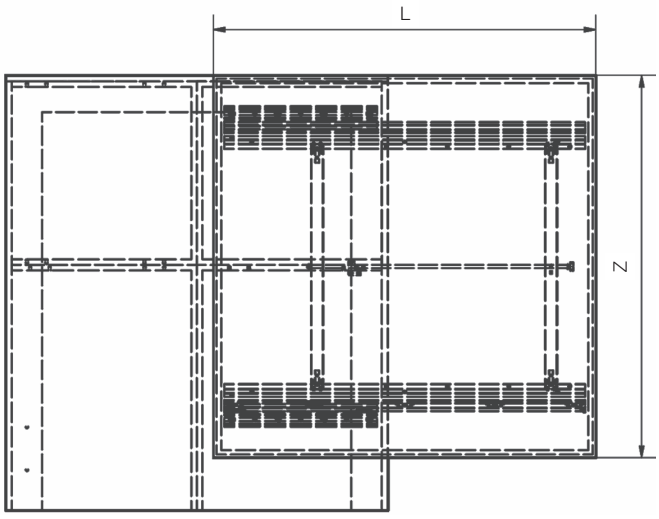


**SNACK TOP**
**drsna delovna površina**

| Šifra | Naziv | Dolžina pulta L (mm) | Širina pulta Z (mm) | Min. globina el. P (mm) | Izteg od elementa E (mm) | H min. (mm) | C (mm) | Nosilnost (kg) |
|---|---|---|---|---|---|---|---|---|
| **130031** | Snack top izvl.vodilo za pult 900*900 | 900 | 900 | 900 | 500 | 65 - 85 | 450 | 60 |
| **130032** | Snack top izvl.vodilo za pult 1200*1200 | 1200 | 1200 | 1200 | 600 | 65 - 85 | 650 | 60 |



# **SHOT** - IZVLEČNA DELOVNA POVRŠINA

Sistem Shot omogoča, da s preprostim predalom izvlečemo dodatno delovno površino. Ta sistem je idealen za kuhinje s kratkimi pulti. Njegova glavna značilnost je trdnost. Zahvaljujoč sistemu za zaklepanje, delovna površina ostane trdno na svojem mestu in omogoča nosilnost do 60 kg.

**Tehnične risbe:**

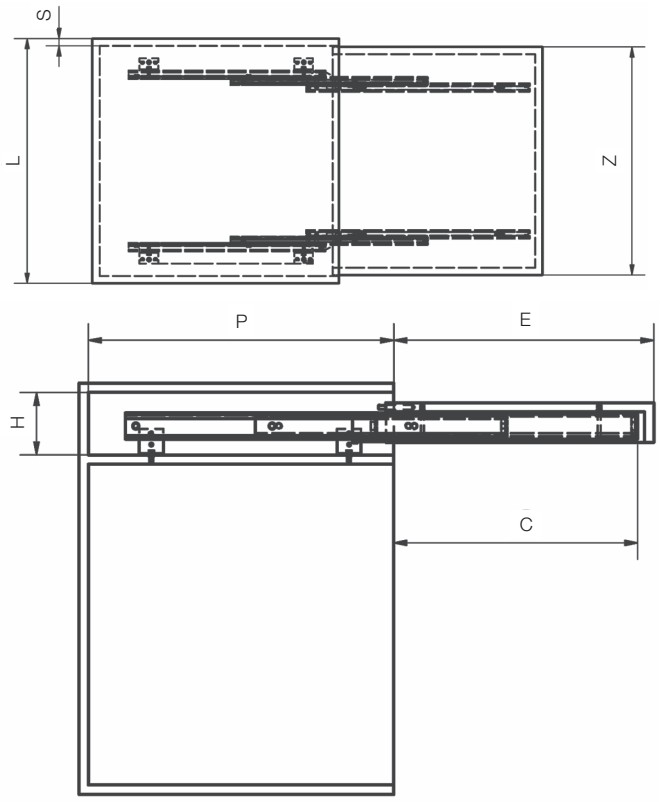


SHOT
video prikaz

| Šifra | Naziv | Širina el. L (mm) | Širina pulta Z (mm) | Min. globina el. P (mm) | Izteg od el. E (mm) | S (mm) | H min. (mm) | C (mm) | Nosilnost (kg) |
|---|---|---|---|---|---|---|---|---|---|
| **130033** | Shot izvl.vodilo za del.površino | 450 - 1200 | L - (S x 2) - 5 | 530 | 500 | 15 - 20 | 100 | 465 | 60 |



# **T BENCH** - IZVLEČNA KLOP S ZLOŽLJIVO NOGO

T-BENCH je nov sistem za izvlek klopi iz predala. Zahvaljujoč trdnim in vzdržljivim aluminijastim vodilom in po višini nastavljivi nogi se klop iztegne več kot 900 mm in prenese 100 kg obremenitve.

T-BENCH in T-ABLE sta zmagovalna kombinacija.

**PRILOŽENO V SETU:**
- 2 x spona
- okrasne kapice

**Tehnične risbe:**

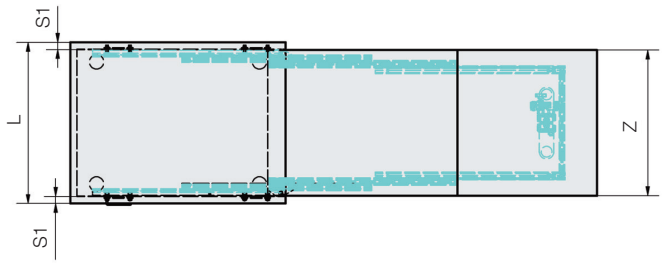


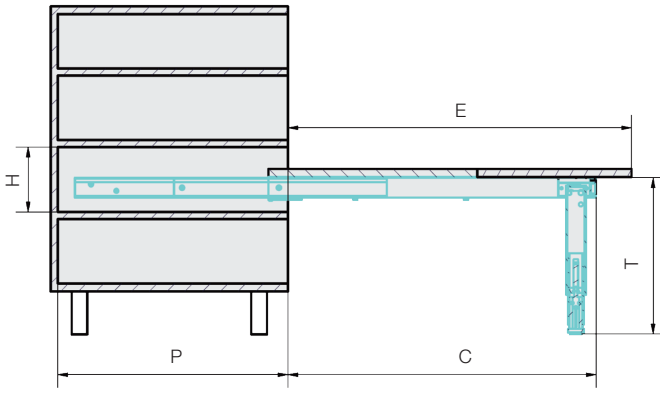


T-BENCH
video prikaz

| Šifra | Naziv | Min. globina el. P (mm) | Širina el. L (mm) | Uporabna površina E (mm) | Širina klopi Z (mm) | H min. (mm) | C (mm) | S1 (mm) | Nosilnost (kg) |
|---|---|---|---|---|---|---|---|---|---|
| **130018** | T-bench izv.vodilo za klop el.450 mm | 540 | 450 | 870 | 405 | 120 | 789 | 15 - 20 | 100 |
| **130019** | T-bench izv.vodilo za klop el.600 mm | 540 | 600 | 870 | 555 | 120 | 789 | 15 - 20 | 100 |



STARMAN®



## **SLIDE** - DRSNI POLOTOK

Slide sistem za drsni polotok se namesti čez obstoječ kuhinjski pult. S pomočjo ALU vodil pridobite dodaten prostor, ki omogoča 4 ljudem, da pojedo kosilo, večerjo, ali samo preprosto uživajo ob kavi in najljubših prigrizkih. Dodatna prednost Slide sistema ALU vodil za drsni polotok je v tem, da se namesti čez obstoječ kuhinjski pult, kar omogoča tudi naknadno montažo. Vodila so iz naravnega eloksiranega aluminija, kar omogoča nosilnost do 60 kg.

**Tehnične risbe:**

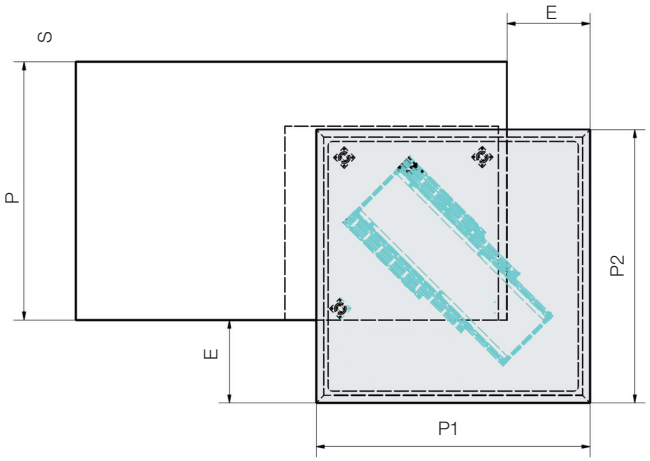


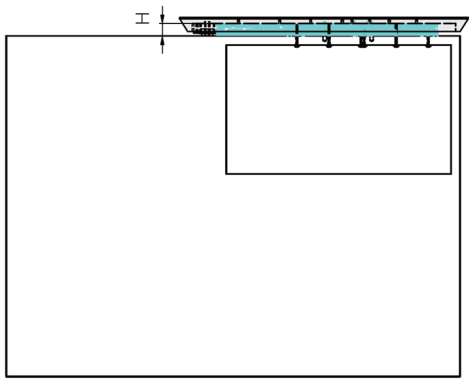


SLIDE
video prikaz

| Šifra | Naziv | Odpiranje | Min. širina el. P (mm) | H min. (mm) | Izteg od elementa E (mm) | P1 (mm) | P2 (mm) | Nosilnost (kg) |
|---|---|---|---|---|---|---|---|---|
| **130023** | Slide izv.vodilo za kuh.pult 900*900 mm | levo/desno | | 56 | 0 - 385 | 900 | 900 | 60 |
| **130024** | Slide izv.vodilo za kuh.pult 1200*1200 mm | levo/desno | 1200 | 56 | 0 - 385 | 1200 | 1200 | 60 |
| **130025** | Slide izv.vodilo za kuh.pult 1200*900 mm | desno | 950 | 56 | 0 - 385 | 1200 | 900 | 60 |
| **130026** | Slide izv.vodilo za kuh.pult 1200*900 mm | levo | 950 | 56 | 0 - 385 | 1200 | 900 | 60 |



# **DINAMICO** - DRSNI RAZTEGLJIVI POLOTOK

Dinamico je inovativen sistem za drsni raztegljivi polotok. Zahvaljujoč posebnim vodilom lahko polotok premikate po celotni dolžini kuhinje. Ta vodila omogočajo, da lahko mizo premikate po prostoru glede na vaše trenutne potrebe. Dinamico ima dodaten sistem razširitve, ki poveča površino, tako da lahko za mizo udobno sedi 5 oseb.

**PRILOŽENO V SETU:**
- 2 x spona
- okrasne kapice

**Tehnične risbe:**

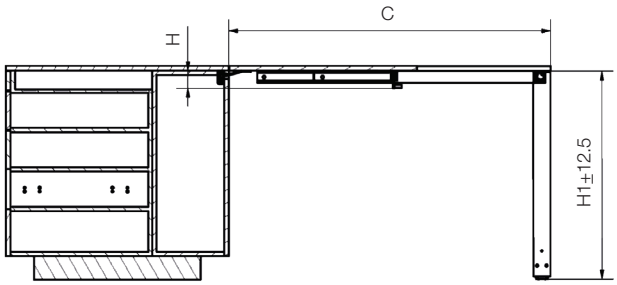


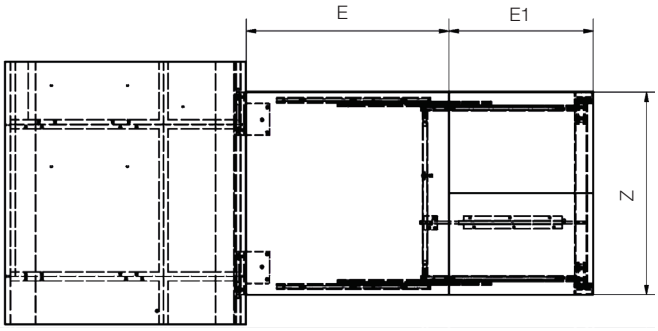


DINAMICO
video prikaz

| Šifra | Naziv | H min. (mm) | H1 (mm) | Širina pulta Z (mm) | E (mm) | E1 (mm) | C (mm) |
|---|---|---|---|---|---|---|---|
| 130034 | Dinamico drsni raztegljivi polotok | 80 | 885 | 800 | 800 | 570 | 800 (+570) |



STARMAN®



# **PRUA** - IZVLEČNA LIKALNA DESKA

Ta sistem se uporablja za izvlečno likalno desko, ki je shranjena v prostoru,  ki je običajno namenjeno predalu. Desko izvlečemo v trenutku, tako da enostavno odpremo vrata predalnika in jo potegnemo.

Sistem je ustvarjen, da zadovolji potrebe funkcionalnosti v majhnih prostorih. Mehanizem je idealen za montažo v kuhinjo, oziroma je del kopalnice ali pralnice.

Mehanizem je narejen tako, da so vse komponente (vodilo in leseni elementi) integrirani v sam sistem, brez potrebe po shranjevanju na drugih mestih.

**PRILOŽENO V SETU:**
- okrasne kapice

PRUA
video prikaz

**Tehnične risbe:**

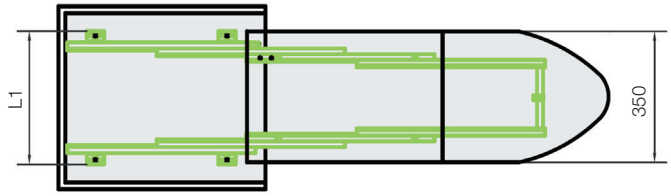


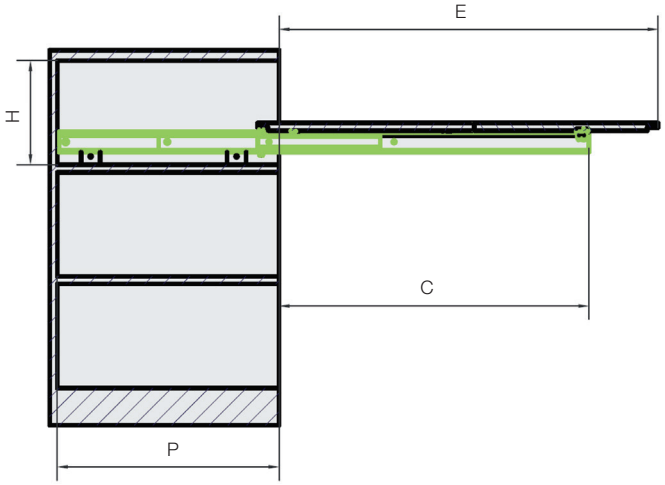


| Šifra | Naziv | Širina el. L (mm) | Min. globina el. P (mm) | Uporabna površina E (mm) | H min. (mm) | C (mm) | Nosilnost (kg) |
|---|---|---|---|---|---|---|---|
| **130003** | Prua izvlečna likalna deska | univerzalna | 535 | 910 | 150 | 730 | 80 |

## Oblikovanje pohištva

Podjetje Pozzoli je bilo ustanovljeno leta 1964 po zaslugi podjetniške vizije Giannija in Franca Pozzolija, ki sta se odločila sodelovati z vodilnimi pohištvenimi znamkami in svetovno znanimi arhitekti. Komercialni, tehnični in proizvodni oddelki podjetja delujejo v nenehni sinergiji. Zahvaljujoč temu sodelovanju nastajajo naše kolekcije in »IDEJE DOBIVAJO OBLIKO«.




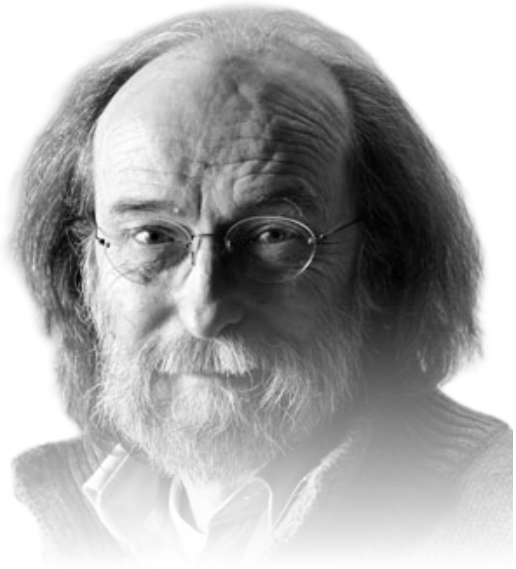

**Giulio Manzoni** je z odliko diplomiral iz arhitekture na Politehniški univerzi v Milanu. Deluje predvsem na področju industrijskega oblikovanja, pri čemer posebno pozornost namenja novim tehnologijam in raziskovanju novih materialov. Osredotoča se na oblikovanje večnamenskih izdelkov, ki so prispevali k razvoju pohištvenega oblikovanja.





## **CLICK TOP** - SISTEM ZA ZLOŽLJIVO POSTELJO IN POLICO

Sistem za zložljivo posteljo in polico CLICK TOP je idealen za majhna stanovanja, kjer je izredno pomembna prostorska učinkovitost. Kovinsko podnožje pobarvano z epoksi prahom in lesene letve zagotavljajo kakovost, vzdržljivost in udobje.

Ta edinstveni sistem je zasnovan tako, da lahko knjige in ostale potrebščine med spuščanjem postelje ostanejo na mizi, saj le ta vedno ostane v isti ravnini.

Sistem CLICK TOP lahko uporabite kot nadomestno ležišče v apartmajih, oziroma kot ležišče v manjših bivalnih enotah.

Dodani pasovi poskrbijo, da vzmetnica ostane na svojem mestu tudi med dviganjem in spuščanjem.



**NA VOLJO SISTEM ZA ENOJNO ALI DVOJNO POSTELJO:**
- enojna postelja: 90 x 200 cm
- dvojna postelja: 180 x 200 cm

**CLICK TOP video prikaz**

| Šifra | Naziv | Dimenzija vzmetnice (cm) |
|---|---|---|
| **130107** | CLICK TOP 93*202 Enojna vertikalna + polica | 90 x 200 |
| **130108** | CLICK TOP 183*202 Dvojna vertikalna + polica | 180 x 200 |

# **CLICK TOP** - ENOJNI - VZMETNICA 90 x 200 cm

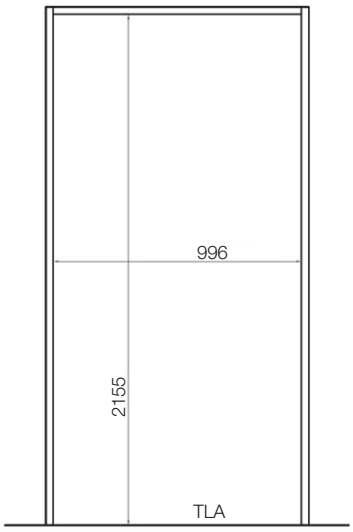


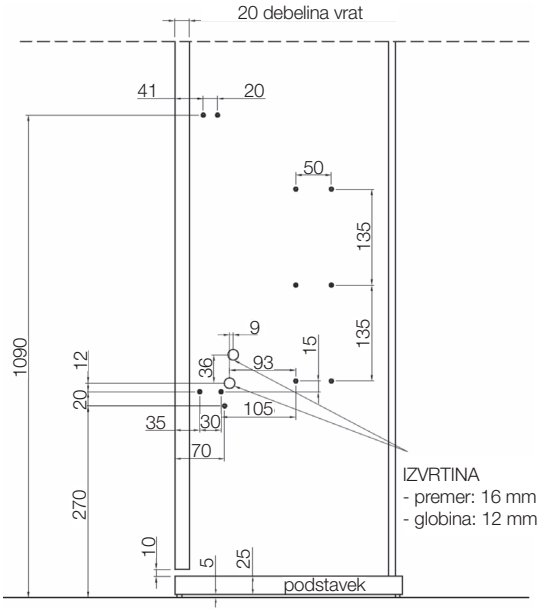


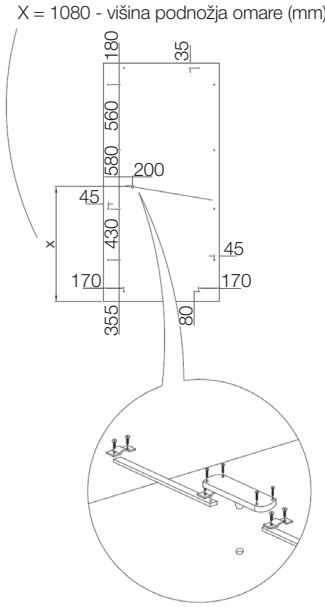


**DIMENZIJA OMARE:**
- notranja širina: 996 mm
- višina od tal: 2155 mm
- višina podnožja omare: max. 30 mm v kolikor spremenite dimenzije podstavka, morate prilagoditi tudi dimenzije vrat in luknje za vrtanje(*)

**GLOBINA OMARE:**
- debelina vrat + 280 mm + debelina zadnje stranice

**OSTALE TEHNIČNE LASTNOSTI:**
- dimenzija vrat: 970 x 2105 mm
- dimenzija kovinskega ogrodja: 930 x 2020 mm
- višina vzmetnice: 180 mm
- teža sprednje plošče + vzmetnice: 40 kg

**PRILOŽENO V SETU:**
- A45 + A51 (slike na strani 43)
- 2x dvižni mehanizem 1000 N

**IZVRTINE NA LEVI IN DESNI STRANI:**
- izvrtine na levi in desni strani omare za montažo dvižnega mehanizma

**LUKNJE IN DIMENZIJE ZA VRATA**
- dimenzija vrat: 970 x 2105 mm

**LUKNJE IN DIMENZIJE ZA POLICO**
- teža police: max. 12 kg
- nosilnost: max. 10 kg

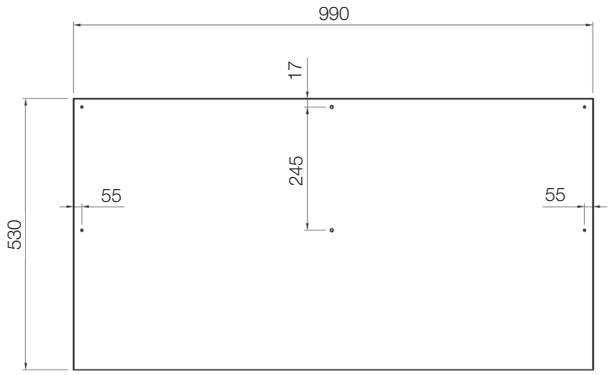




STARMAN®

# **CLICK TOP** - DVOJNI - VZMETNICA 180 x 200 cm

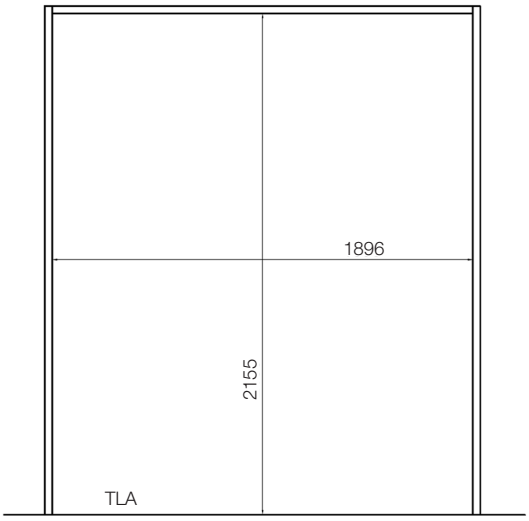


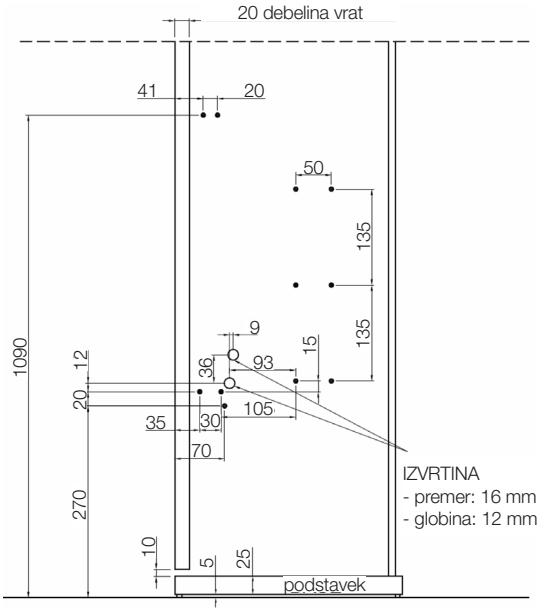


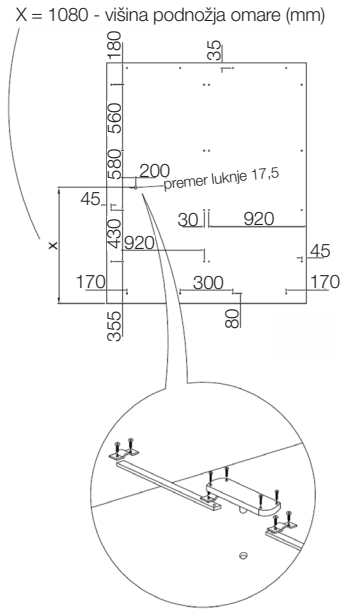


**DIMENZIJA OMARE:**
- notranja širina: 1896 mm
- višina od tal: 2155 mm
- višina podnožja omare: max. 30 mm v kolikor spremenite dimenzije podstavka, morate prilagoditi tudi dimenzije vrat in luknje za vrtanje(*)

**GLOBINA OMARE:**
- debelina vrat + 280 mm + debelina zadnje stranice

**OSTALE TEHNIČNE LASTNOSTI:**
- dimenzija vrat: 1870 x 2105 mm
- dimenzija kovinskega ogrodja: 1830 x 2020 mm
- višina vzmetnice: 180 mm
- teža sprednje plošče + vzmetnice: 75/80 kg

**PRILOŽENO V SETU:**
- A45 + A51 (slike na strani 43)
- 2x dvižni mehanizem 1800 N

**IZVRTINE NA LEVI IN DESNI STRANI:**
- izvrtine na levi in desni strani omare za montažo dvižnega mehanizma

**LUKNJE IN DIMENZIJE ZA VRATA**
- dimenzija vrat: 1870 x 2105 mm

**LUKNJE IN DIMENZIJE ZA POLICO**
- teža police: max. 12 kg
- nosilnost: max. 10 kg

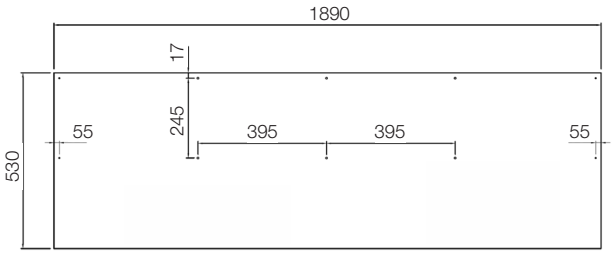



## **CLICK V** - SISTEM ZA ZLOŽLJIVO POSTELJO

Sistem za zložljivo posteljo CLICK V je idealen za majhna stanovanja, kjer je izredno pomembna prostorska učinkovitost. Kovinsko podnožje pobarvano z epoksi prahom in lesene letve zagotavljajo kakovost, vzdržljivost in udobje.

Sistem CLICK V lahko uporabite kot nadomestno ležišče v apartmajih, oziroma kot ležišče v manjših bivalnih enotah. Dodani pasovi poskrbijo, da vzmetnica ostane na svojem mestu tudi med dviganjem in spuščanjem.

**NA VOLJO SISTEM ZA ENOJNO ALI DVOJNO POSTELJO:**
- enojna postelja: 90 x 200 cm
- enojna postelja: 120 x 200 cm
- enojna postelja: 140 x 200 cm
- dvojna postelja: 160 x 200 cm
- dvojna postelja: 180 x 200 cm



CLICK V
video prikaz

| Šifra | Naziv | Dimenzija vzmetnice (cm) |
|---|---|---|
| **130102** | CLICK V 93*202 Enojna vertikalna | 90 x 200 |
| **130117** | CLICK V 123*202 Enojna vertikalna | 120 x 200 |
| **130115** | CLICK V 143*202 Enojna vertikalna | 140 x 200 |
| **130118** | CLICK V 163*202 Dvojna vertikalna | 160 x 200 |
| **130103** | CLICK V 183*202 Dvojna vertikalna | 180 x 200 |

# **CLICK V** - ENOJNI - VZMETNICA 90 x 200 cm

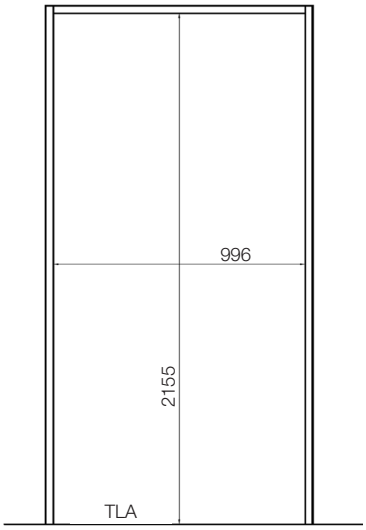


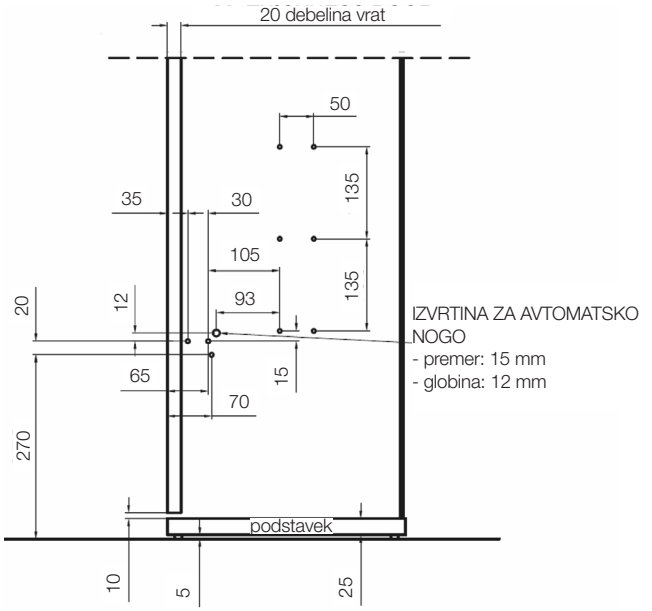


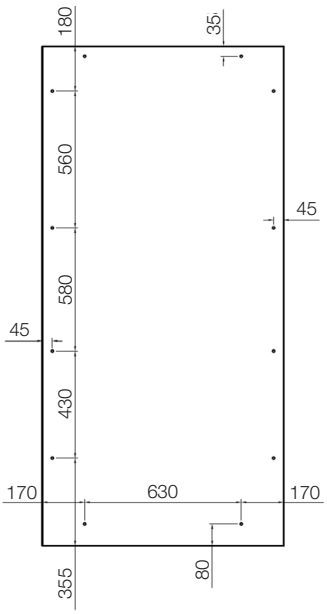


**DIMENZIJA OMARE:**
- notranja širina: 996 mm
- višina od tal: 2155 mm
- višina podnožja omare: 30 mm, max. 60 mm v kolikor spremenite dimenzije podstavka, morate prilagoditi tudi dimenzije vrat in luknje za vrtanje(*)

**GLOBINA OMARE:**
- debelina vrat + 280 mm + debelina zadnje stranice

**OSTALE TEHNIČNE LASTNOSTI:**
- dimenzija vrat: 970 x 2105 mm
- dimenzija kovinskega ogrodja: 930 x 2020 mm
- višina vzmetnice: 180 mm
- teža sprednje plošče + vzmetnice: 40 kg
- teža vzmetnice ≥ teža sprednje plošče

**PRILOŽENO V SETU:**
- A45 + A51 (slike na strani 43)
- 2x dvižni mehanizem 800 N

**IZVRTINE NA LEVI IN DESNI STRANI:**
- izvrtine na levi in desni strani omare za montažo dvižnega mehanizma

**LUKNJE IN DIMENZIJE ZA VRATA**
- dimenzija vrat:  970 x 2105 mm

# **CLICK V** - ENOJNI - VZMETNICA 120 x 200 cm

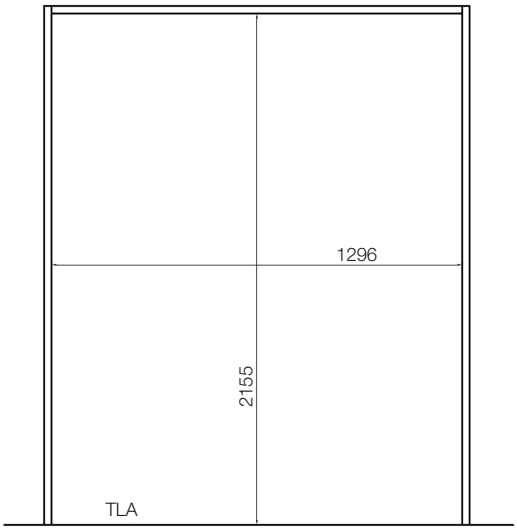


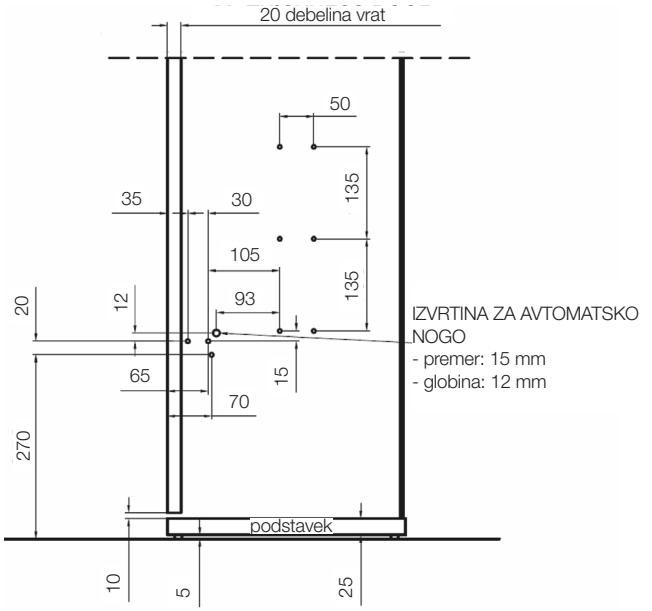


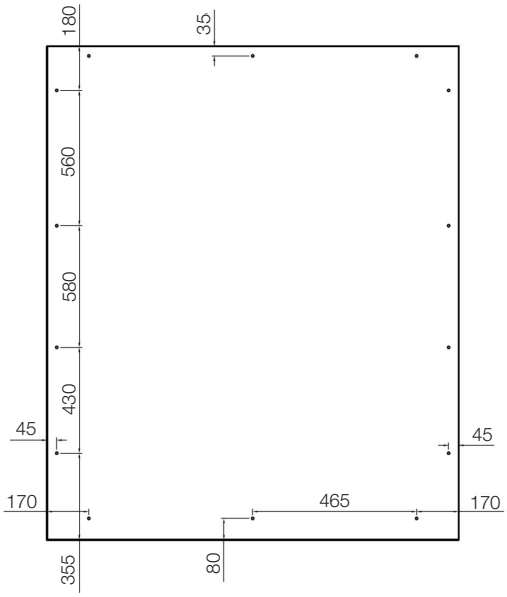


**DIMENZIJA OMARE:**
- notranja širina: 1296 mm
- višina od tal: 2155 mm
- višina podnožja omare: 30 mm, max. 60 mm v kolikor spremenite dimenzije podstavka, morate prilagoditi tudi dimenzije vrat in luknje za vrtanje(*)

**GLOBINA OMARE:**
- debelina vrat + 280 mm + debelina zadnje stranice

**OSTALE TEHNIČNE LASTNOSTI:**
- dimenzija vrat: 1270 x 2105 mm
- dimenzija kovinskega ogrodja: 1230 x 2020 mm
- višina vzmetnice: 180 mm
- teža sprednje plošče + vzmetnice: 50 / 55 kg
- teža vzmetnice ≥ teža sprednje plošče

**PRILOŽENO V SETU:**
- A45 + A51 (slike na strani 43)
- 2x dvižni mehanizem 1000 N

**IZVRTINE NA LEVI IN DESNI STRANI:**
- izvrtine na levi in desni strani omare za montažo dvižnega mehanizma

**LUKNJE IN DIMENZIJE ZA VRATA**
- dimenzija vrat: 1270 x 2105 mm



STARMAN®

# **CLICK V** - ENOJNI - VZMETNICA 140 x 200 cm

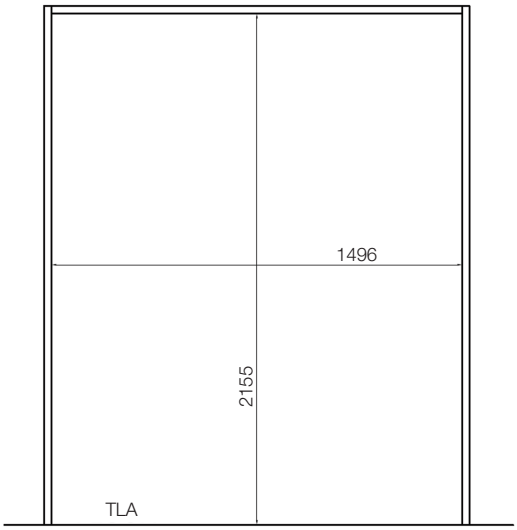


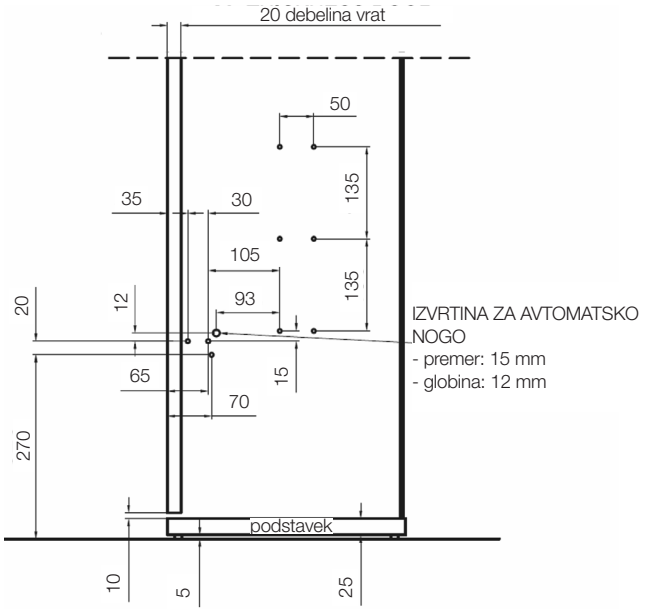


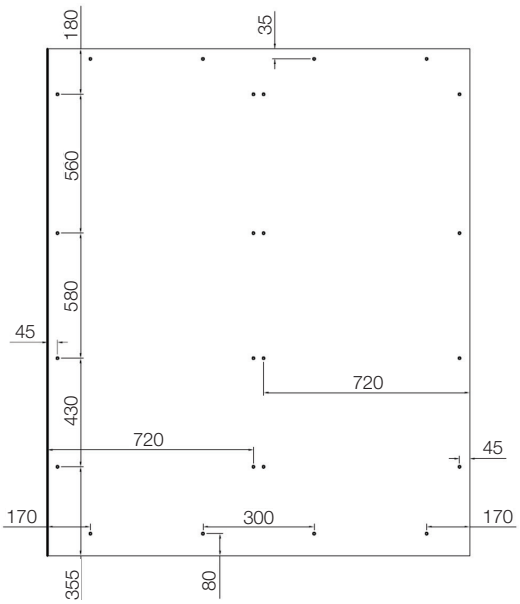


**DIMENZIJA OMARE:**
- notranja širina: 1496 mm
- višina od tal: 2155 mm
- višina podnožja omare: 30 mm, max. 60 mm v kolikor spremenite dimenzije podstavka, morate prilagoditi tudi dimenzije vrat in luknje za vrtanje(*)

**GLOBINA OMARE:**
- debelina vrat + 280 mm + debelina zadnje stranice

**OSTALE TEHNIČNE LASTNOSTI:**
- dimenzija vrat: 1470 x 2105 mm
- dimenzija kovinskega ogrodja: 1430 x 2020 mm
- višina vzmetnice: 180 mm
- teža sprednje plošče + vzmetnice: 65 / 70 kg
- teža vzmetnice ≥ teža sprednje plošče

**PRILOŽENO V SETU:**
- A45 + A51 (slike na strani 43)
- 2x dvižni mehanizem 1300 N

**IZVRTINE NA LEVI IN DESNI STRANI:**
- izvrtine na levi in desni strani omare za montažo dvižnega mehanizma

**LUKNJE IN DIMENZIJE ZA VRATA**
- dimenzija vrat:  1470 x 2105mm

# **CLICK V** - DVOJNI - VZMETNICA 160 x 200 cm

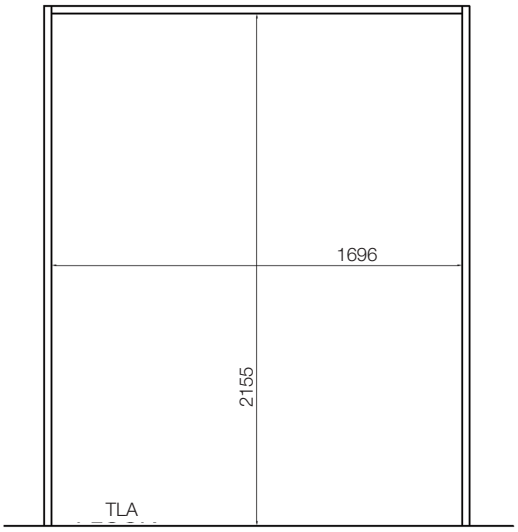


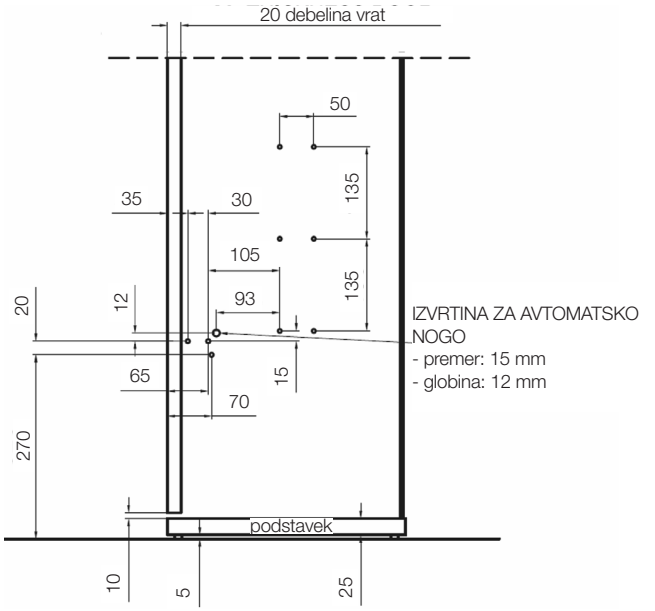


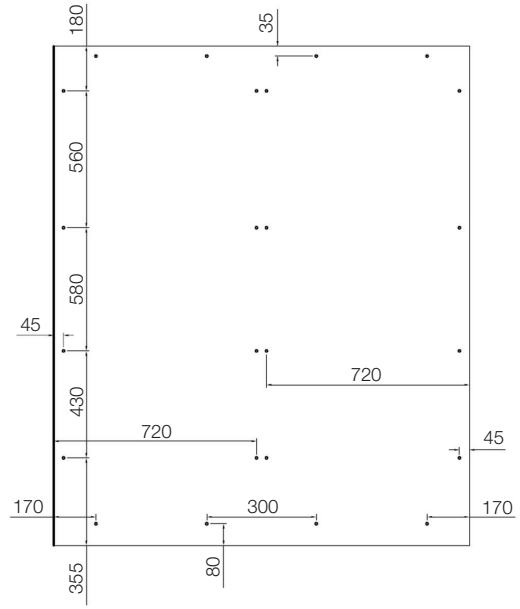


**DIMENZIJA OMARE:**
- notranja širina: 1696 mm
- višina od tal: 2155 mm
- višina podnožja omare: 30 mm, max. 60 mm v kolikor spremenite dimenzije podstavka, morate prilagoditi tudi dimenzije vrat in luknje za vrtanje(*)

**GLOBINA OMARE:**
- debelina vrat + 280 mm + debelina zadnje stranice

**OSTALE TEHNIČNE LASTNOSTI:**
- dimenzija vrat: 1670 x 2105 mm
- dimenzija kovinskega ogrodja: 1630 x 2020 mm
- višina vzmetnice: 180 mm
- teža sprednje plošče + vzmetnice: 65 / 70 kg
- teža vzmetnice ≥ teža sprednje plošče

**PRILOŽENO V SETU:**
- A45 + A51 (slike na strani 43)
- 2x dvižni mehanizem 1500 N

**IZVRTINE NA LEVI IN DESNI STRANI:**
- izvrtine na levi in desni strani omare za montažo dvižnega mehanizma

**LUKNJE IN DIMENZIJE ZA VRATA**
- dimenzija vrat:  1670 x 2105 mm

# **CLICK V** - DVOJNI - VZMETNICA 180 x 200 cm

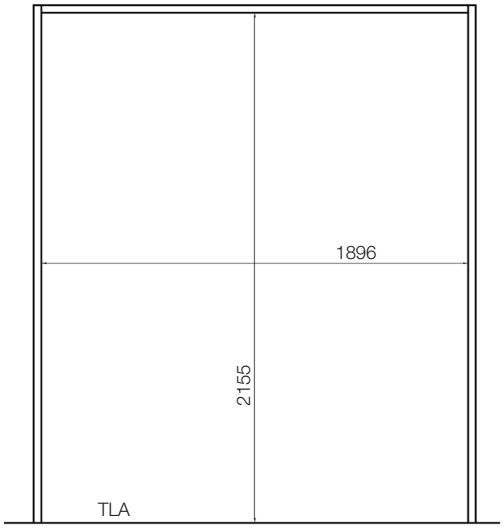


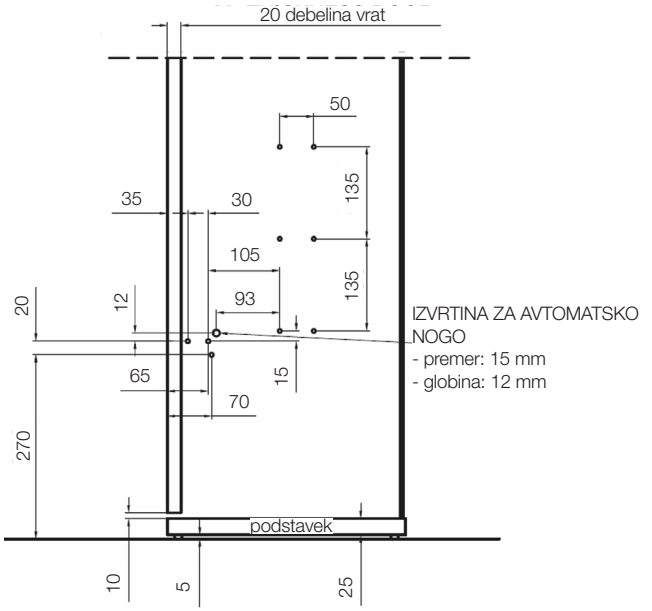


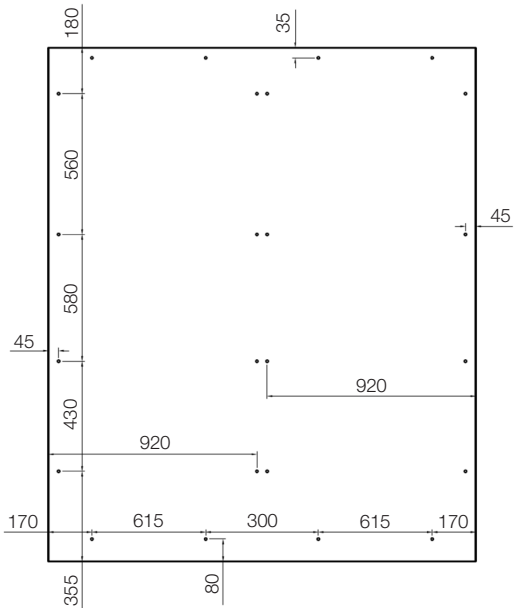


**DIMENZIJA OMARE:**
- notranja širina: 1896 mm
- višina od tal: 2155 mm
- višina podnožja omare: 30 mm, max. 60 mm v kolikor spremenite dimenzije podstavka, morate prilagoditi tudi dimenzije vrat in luknje za vrtanje(*)

**GLOBINA OMARE:**
- debelina vrat + 280 mm + debelina zadnje stranice

**OSTALE TEHNIČNE LASTNOSTI:**
- dimenzija vrat: 1870 x 2105 mm
- dimenzija kovinskega ogrodja: 1830 x 2020 mm
- višina vzmetnice: 180 mm
- teža sprednje plošče + vzmetnice: 80 kg
- teža vzmetnice ≥ teža sprednje plošče

**PRILOŽENO V SETU:**
- A45 + A51 (slike na strani 43)
- 2x dvižni mehanizem 1600 N

**IZVRTINE NA LEVI IN DESNI STRANI:**
- izvrtine na levi in desni strani omare za montažo dvižnega mehanizma

**LUKNJE IN DIMENZIJE ZA VRATA**
- dimenzija vrat: 1870 x 2105 mm



# **CLICK SOFA SYNCRO** - SISTEM ZA ZLOŽLJIVO POSTELJO IN SEDEŽNO GARNITURO

Sistem za zložljivo posteljo CLICK-V ali WATT je združljiv tudi s sistemom SOFA SYNCRO, ki združuje 2 izredno pomembna elementa v vsakem stanovanju. To sta sedežna garnitura in postelja.



**ZDRUŽITEV DVEH SISTEMOV ZA MAKSIMALNO IZKORIŠČEN PROSTOR**

Z združitvijo teh dveh sistemov, lahko kljub pomanjkanju prostora v stanovanju, gledate televizijo iz udobja naslanjača, oziroma se enostavno izognete temu, da bi gostje sedeli na vaši postelji. Da se postelja transformira v sedežno garnituro in nazaj, je potreben le nežen potisk (Sofa syncro) oziroma en sam klik na priloženem daljinskem upravljalniku (Sofa syncro WATT), za vse ostalo poskrbita elektromotor in zložljivi sistem sedežne garniture. Pozabite na naprezanje pri dviganju in spuščanju in se prepustite popolnemu udobju.

**NA VOLJO SISTEM ZA DVOJNO POSTELJO:**

- dvojna postelja: 180 x 200 cm

**CLICK SOFA SYNCRO video prikaz**

| Šifra | Naziv | Dimenzija vzmetnice (cm) |
|---|---|---|
| **130104** | CLICK V SOFA SYNCRO 183*202 dvojna VERT | 180 x 200 |
| **130105** | SOFA SYNCRO WATT 183*202 EL.dvojna VERT | 180 x 200 |

# **CLICK SOFA SYNCRO** - DVOJNI - VZMETNICA 180 x 200 cm

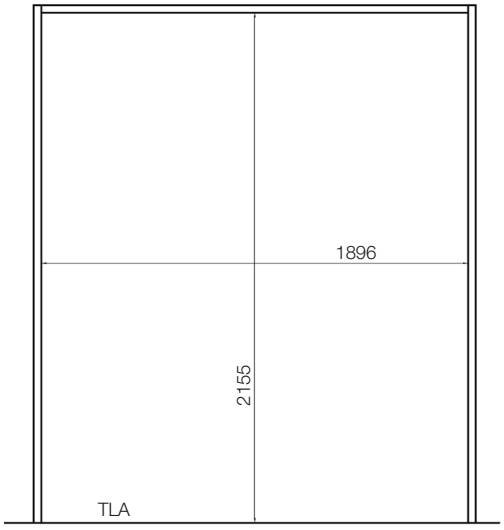


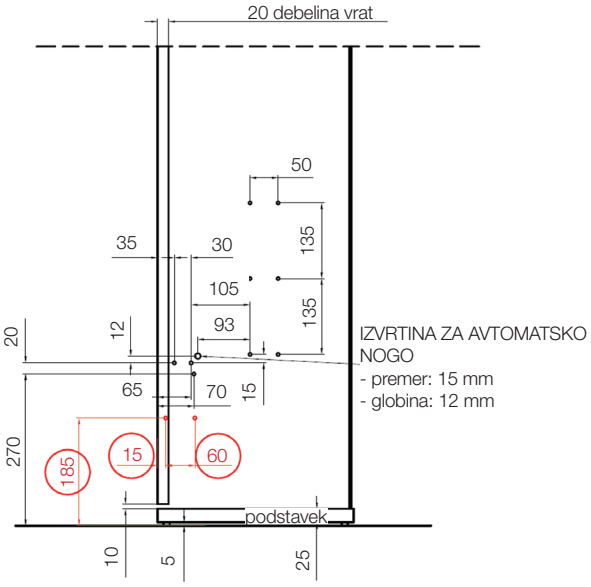


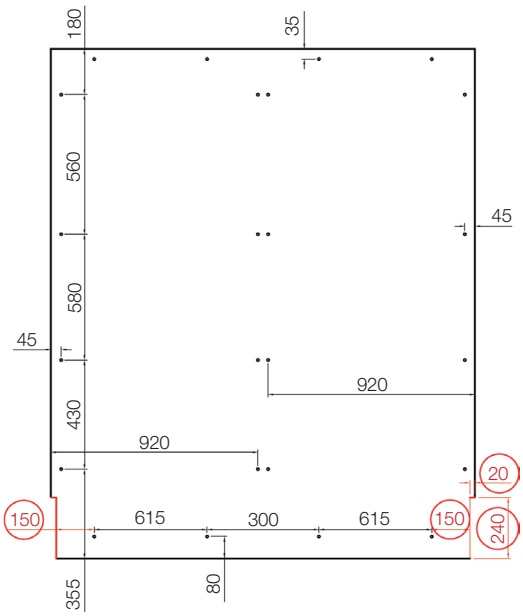


**DIMENZIJA OMARE:**
- notranja širina: 1896 mm
- višina od tal: 2155 mm
- višina podnožja omare: 30 mm, max. 60 mm v kolikor spremenite dimenzije podstavka, morate prilagoditi tudi dimenzije vrat in luknje za vrtanje(*)

**GLOBINA OMARE:**
- debelina vrat + 280 mm + debelina zadnje stranice

**OSTALE TEHNIČNE LASTNOSTI:**
- dimenzija vrat: 1870 x 2105 mm
- dimenzija kovinskega ogrodja: 1830 x 2020 mm
- višina vzmetnice: 180 mm
- teža sprednje plošče + vzmetnice: 80 kg
- teža vzmetnice ≥ teža sprednje plošče

**PRILOŽENO V SETU:**
- A45 + A51 + A55 + A57 (slike na strani 43)
- 2x dvižni mehanizem 1600 N

**IZVRTINE NA LEVI IN DESNI STRANI:**
- izvrtine na levi in desni strani omare za montažo dvižnega mehanizma

**LUKNJE IN DIMENZIJE ZA VRATA**
- dimenzija vrat:  1870 x 2105 mm

# **CLICK V SOFA SYNCRO WATT** - DVOJNI - VZMETNICA 180 x 200 cm

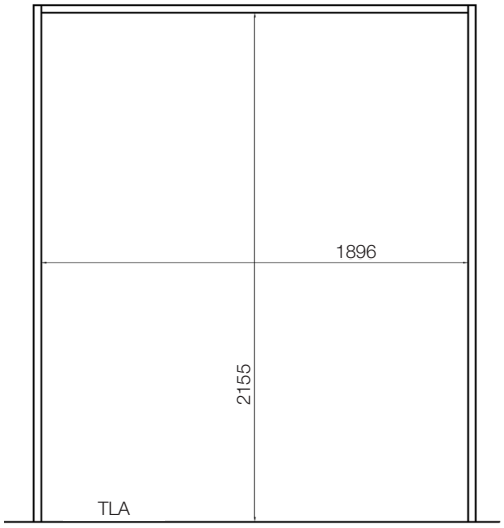


**DIMENZIJA OMARE:**
- notranja širina: 1896 mm
- višina od tal: 2155 mm
- višina podnožja omare: 30 mm, max. 38 mm

**GLOBINA OMARE:**
- debelina vrat + 430 mm

**OSTALE TEHNIČNE LASTNOSTI:**
- dimenzija vrat: 1870 x 2097 mm
- dimenzija kovinskega ogrodja: 1830 x 2020 mm
- višina vzmetnice: 180 mm
- teža sprednje plošče + vzmetnice: 80 kg
- teža vzmetnice ≥ teža sprednje plošče

**PRILOŽENO V SETU:**
- A45 + A51 + A57 (slike na strani 43)
- 2x dvižni mehanizem 1900 N

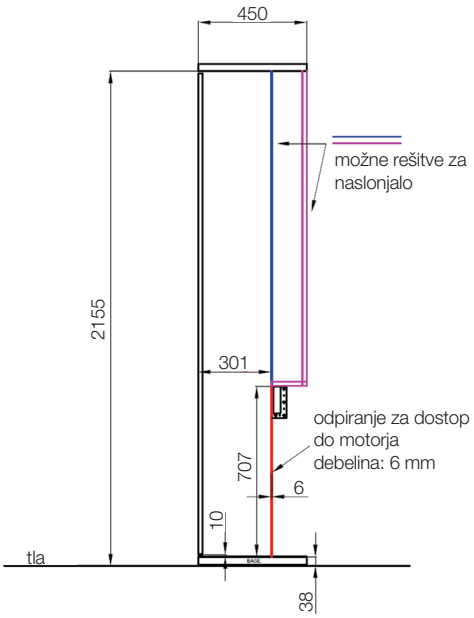


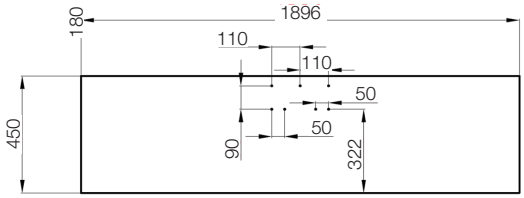


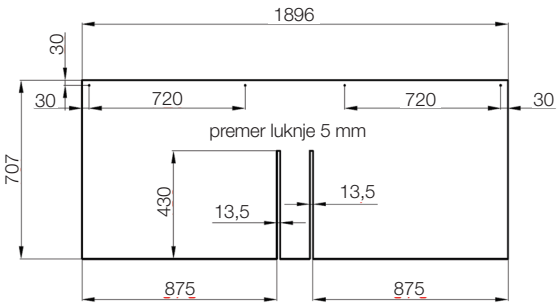


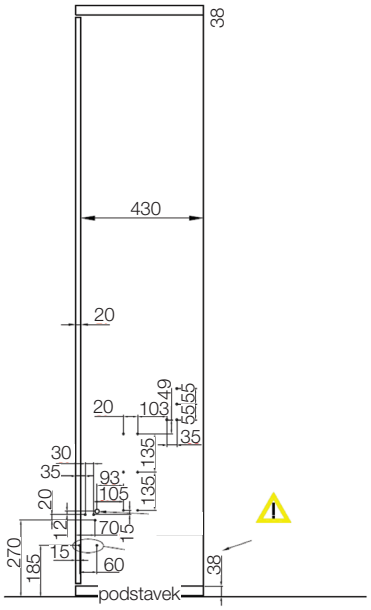


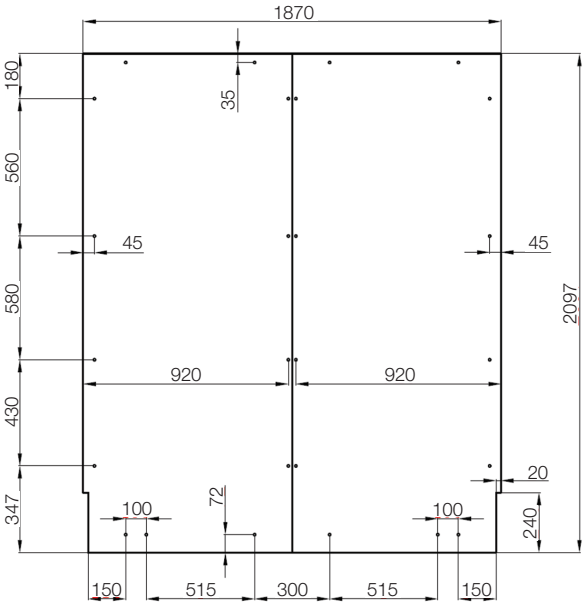


**IZVRTINE NA LEVI IN DESNI STRANI:**
- izvrtine na levi in desni strani omare za montažo dvižnega mehanizma

**LUKNJE IN DIMENZIJE ZA VRATA:**
- dimenzija vrat: 1870 x 2097 mm



STARMAN®

# **CLICK SOFA SYNCRO** - SISTEM ZA ZLOŽLJIVO POSTELJO IN SEDEŽNO

## OBLAZINJEN DEL SEDEŽNE GARNITURE

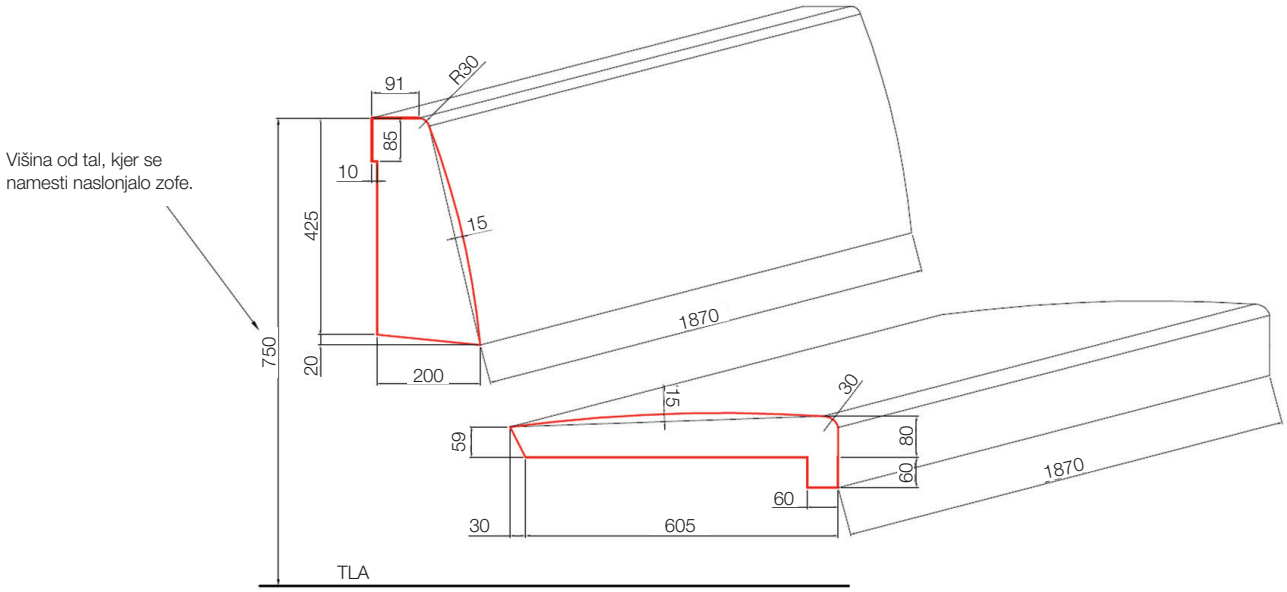


## IZVRTINE ZA SPREDNJO PLOŠČO IN NASLON ZA ROKO

- Izvrtine za sprednjo ploščo:

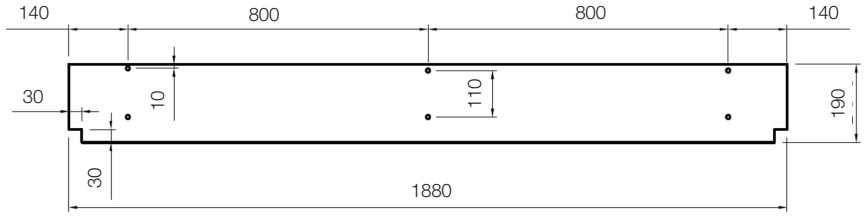


- Izvrtine za naslon za roko:

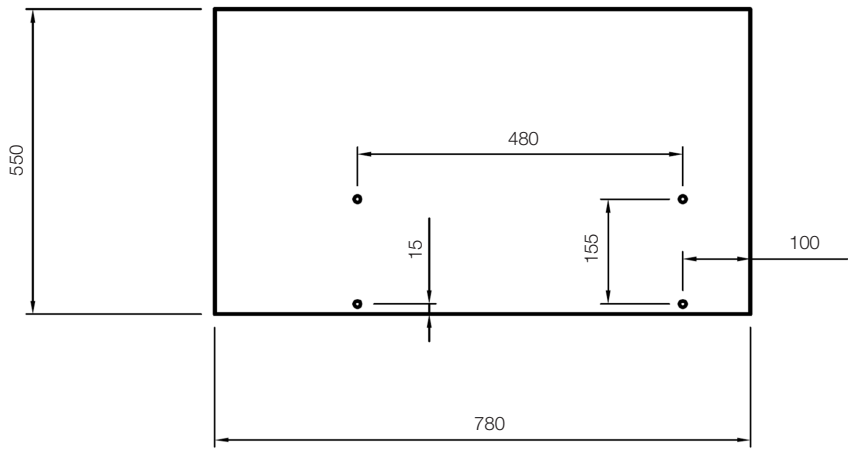




# **CLICK SOFT** - SISTEM ZA ZLOŽLJIVO POSTELJO IN SEDEŽNO GARNITURO

Sistem za zložljivo posteljo CLICK SOFT združuje 2 izredno pomembna elementa v vsakem stanovanju. To sta sedežna garnitura in postelja.

**ZDRUŽITEV DVEH SISTEMOV ZA MAKSIMALNO IZKORIŠČEN PROSTOR**

Z združitvijo teh dveh sistemov, lahko kljub pomanjkanju prostora v stanovanju, gledate televizijo iz udobja naslanjača, oziroma se enostavno izognete temu, da bi gostje sedeli na vaši postelji. Da se postelja transformira v sedežno garnituro in nazaj, je potrebna manj kot minuta. Sistem CLICK SOFT je zelo uporaben v manjših bivalnih enotah, oziroma v apartmajih in hotelih kot nadomestno ležišče.

**NA VOLJO SISTEM ZA ENOJNO POSTELJO:**

- enojna postelja: 90 x 200 cm





CLICK SOFT
video prikaz

| Šifra | Naziv | Dimenzija vzmetnice (cm) |
|---|---|---|
| **130113** | CLICK SOFT (manual sofa) 92*202 enojna H | 90 x 200 |

# **CLICK SOFT** - ENOJNI - VZMETNICA 90 X 200 CM

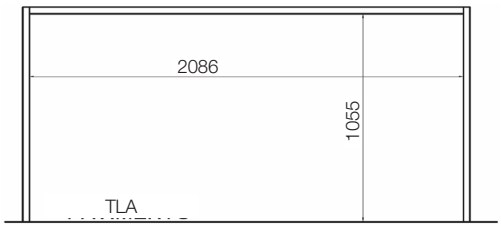


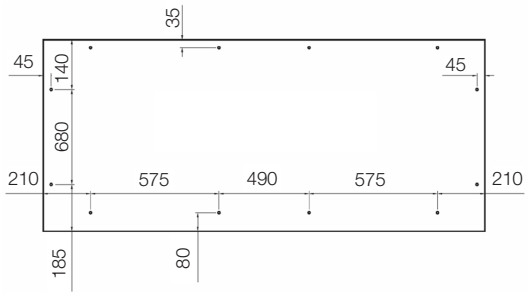


**DIMENZIJA OMARE:**
- notranja širina: 2086 mm
- višina od tal: 1055 mm
- višina podnožja omare: 30 mm, max. 60 mm v kolikor spremenite dimenzije podstavka, morate prilagoditi tudi dimenzije vrat in luknje za vrtanje(*)

**GLOBINA OMARE:**
- debelina vrat + 280 mm + debelina zadnje stranice

**OSTALE TEHNIČNE LASTNOSTI:**
- dimenzija vrat: 1005 x 2060 mm
- dimenzija kovinskega ogrodja: 920 x 2020 mm
- višina vzmetnice: 180 mm
- teža sprednje plošče + vzmetnice: 40 kg

**PRILOŽENO V SETU:**
- A45 + A51 + A55 + A57 (slike na strani 43)
- 2x dvižni mehanizem 200 N

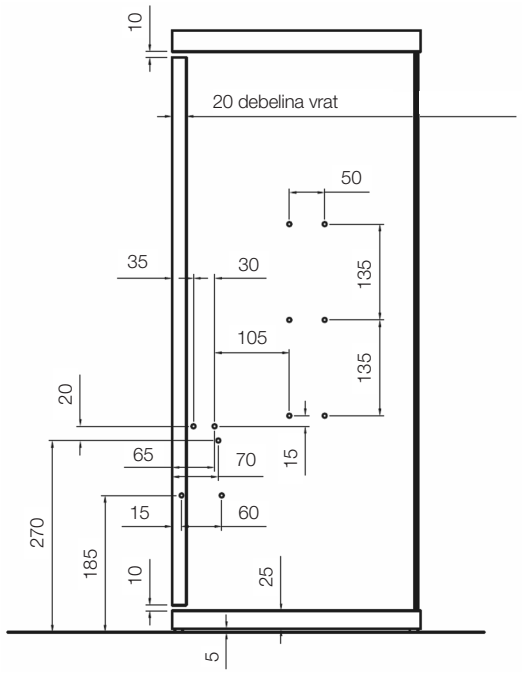


**IZVRTINE NA LEVI IN DESNI STRANI:**
- izvrtine na levi in desni strani omare za montažo dvižnega mehanizma

**LUKNJE IN DIMENZIJE ZA VRATA**
- dimenzija vrat: 1005 x 2060 mm

# **CLICK SOFT SYNCRO** - SISTEM ZA ZLOŽLJIVO POSTELJO IN SEDEŽNO

## OBLAZINJENI DEL SEDEŽNE GARNITURE

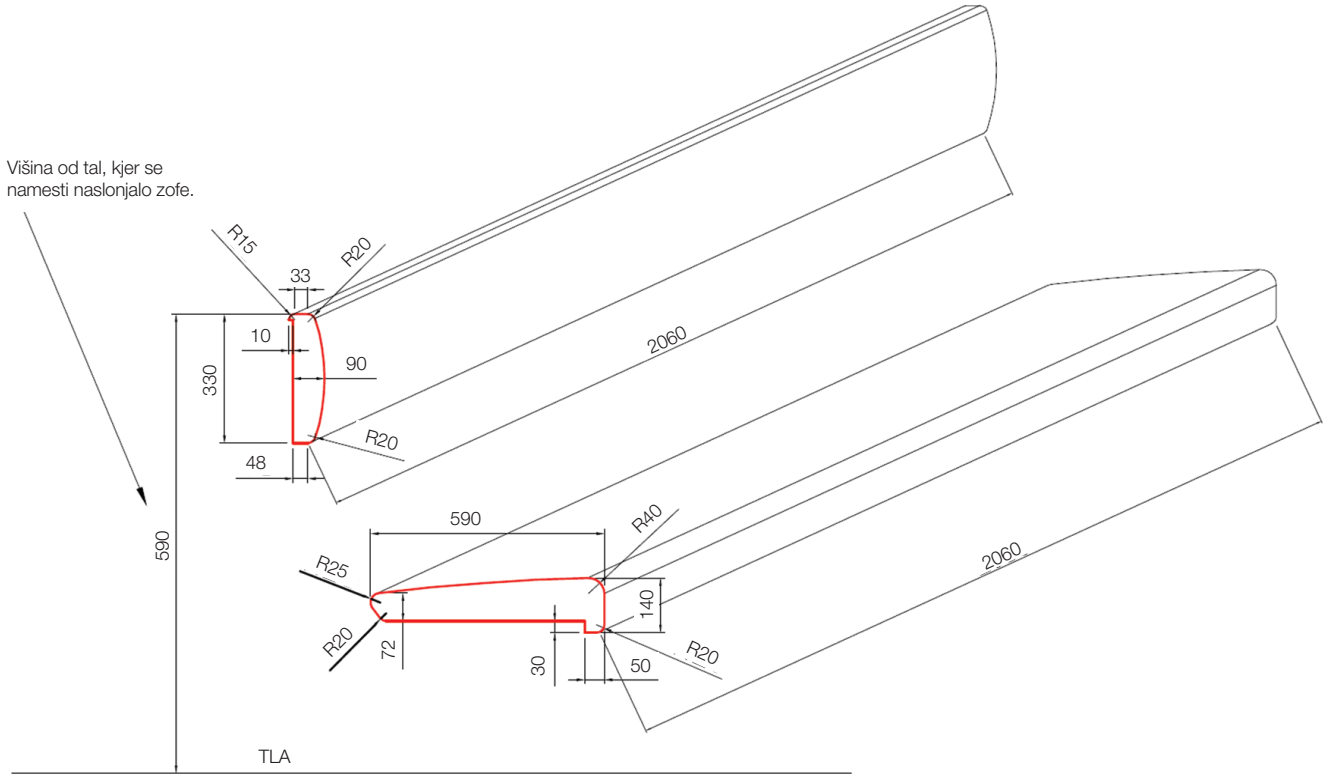


## IZVRTINE ZA SPREDNJO PLOŠČO IN NASLON ZA ROKE

- Izvrtine za sprednjo ploščo:

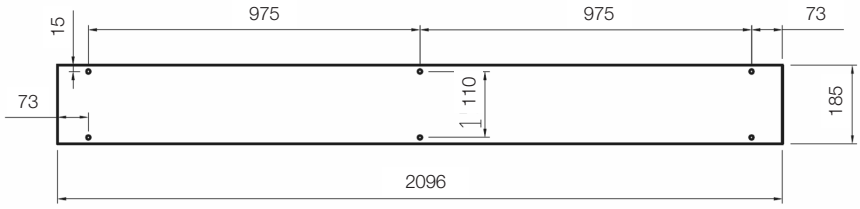


- Izvrtine za naslon za roko:

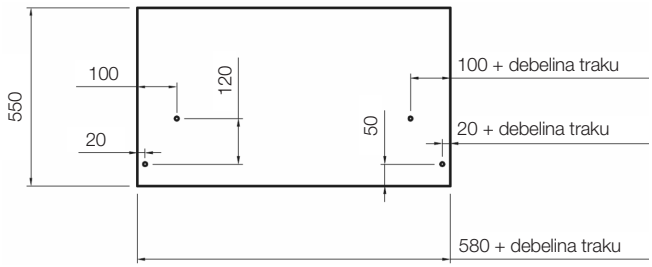




STARMAN®



## **CLICK O LOWER** - SISTEM ZA ZLOŽLJIVO POSTELJO

Sistem za zložljivo posteljo CLICK O LOWER je idealen za majhna stanovanja, kjer je izredno pomembna prostorska učinkovitost. Kovinsko podnožje pobarvano z epoksi prahom in lesene letve zagotavljajo kakovost, vzdržljivost in udobje. Sistem CLICK O LOWER lahko uporabite kot nadomestno ležišče v apartmajih, oziroma kot ležišče v manjših bivalnih enotah. Dodani pasovi poskrbijo, da vzmetnica ostane na svojem mestu tudi med dviganjem in spuščanjem.

**NA VOLJO SISTEM ZA ENOJNO IN DVOJNO POSTELJO:**
- enojna postelja: 90 x 200 cm
- dvojna postelja: 180 x 200 cm



**CLICK O LOWER video prikaz**

| Šifra | Naziv | Dimenzija vzmetnice (cm) |
|---|---|---|
| **130109** | CLICK O LOWER 92*202 enojna horizontalna | 90 x 200 |
| **130110** | CLICK O LOWER 182*202 dvojna horizontalna | 180 x 200 |

# **CLICK O LOWER** - ENOJNI - VZMETNICA 90 X 200 CM

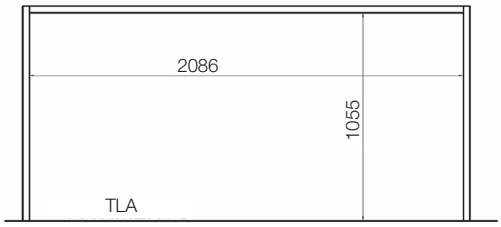


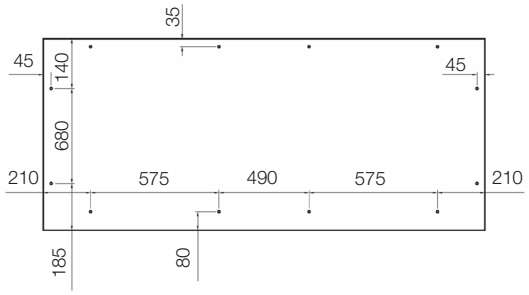


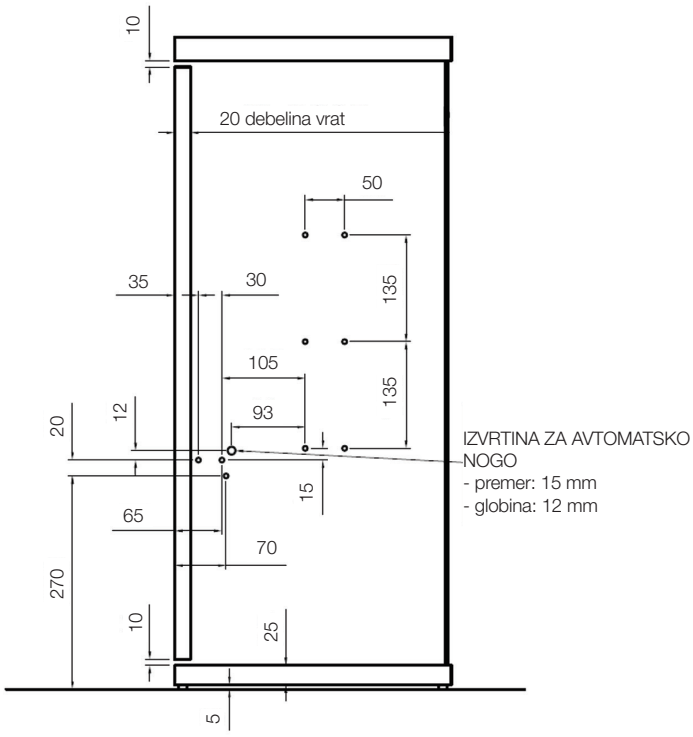


**DIMENZIJA OMARE:**
- notranja širina: 2086 mm
- višina od tal: 1055 mm
- višina podnožja omare: 30 mm, max. 60 mm v kolikor spremenite dimenzije podstavka, morate prilagoditi tudi dimenzije vrat in luknje za vrtanje(*)

**GLOBINA OMARE:**
- debelina vrat + 280 mm + debelina zadnje stranice

**OSTALE TEHNIČNE LASTNOSTI:**
- dimenzija vrat: 1005 x 2060 mm
- dimenzija kovinskega ogrodja: 920 x 2020 mm
- dimenzija vrat: 1005 x 2060 mm
- višina vzmetnice: 180 mm
- teža sprednje plošče + vzmetnice: 40 kg
- teža vzmetnice ≥ teža sprednje plošče

**PRILOŽENO V SETU:**
- A45 + A51 + A55 + A57 (slike na strani 43)
- 2x dvižni mehanizem 200 N

**IZVRTINE NA LEVI IN DESNI STRANI:**
- izvrtine na levi in desni strani omare za montažo dvižnega mehanizma

**LUKNJE IN DIMENZIJE ZA VRATA**
- dimenzija vrat: 1005 x 2060 mm

# **CLICK O LOWER** - DVOJNI - VZMETNICA 180 x 200 cm

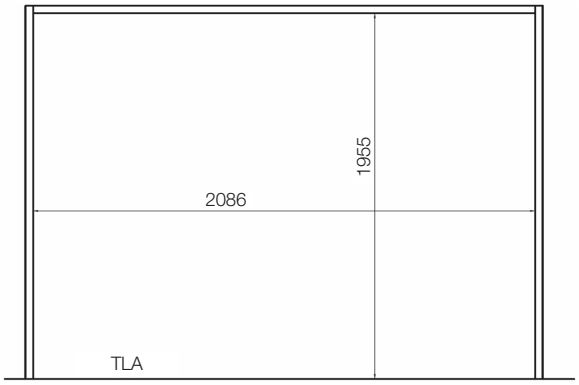


**DIMENZIJA OMARE:**
- notranja širina: 2086 mm
- višina od tal: 1955 mm
- višina podnožja omare: 30 mm, max. 60 mm v kolikor spremenite dimenzije podstavka, morate prilagoditi tudi dimenzije vrat in luknje za vrtanje(*)

**GLOBINA OMARE:**
- debelina vrat + 280 mm + debelina zadnje stranice

**OSTALE TEHNIČNE LASTNOSTI:**
- dimenzija vrat: 1905 x 2060 mm
- dimenzija kovinskega ogrodja: 1820 x 2020 mm
- višina vzmetnice: 180 mm
- teža sprednje plošče + vzmetnice: 80 kg
- teža vzmetnice ≥ teža sprednje plošče

**PRILOŽENO V SETU:**
- A45 + A51 (slike na strani 43)
- 2x dvižni mehanizem 1000 N

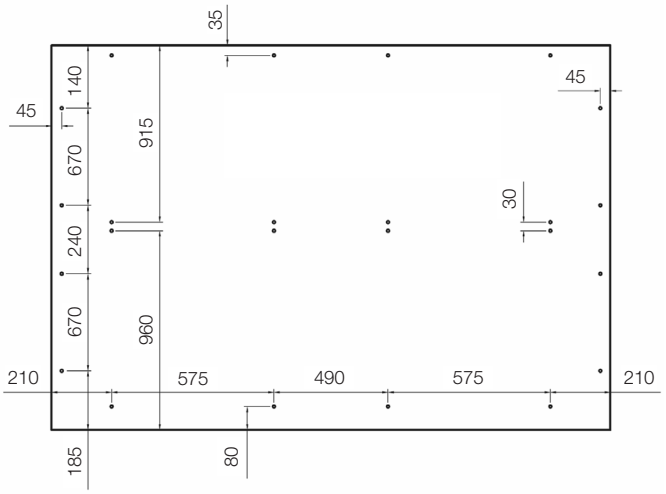


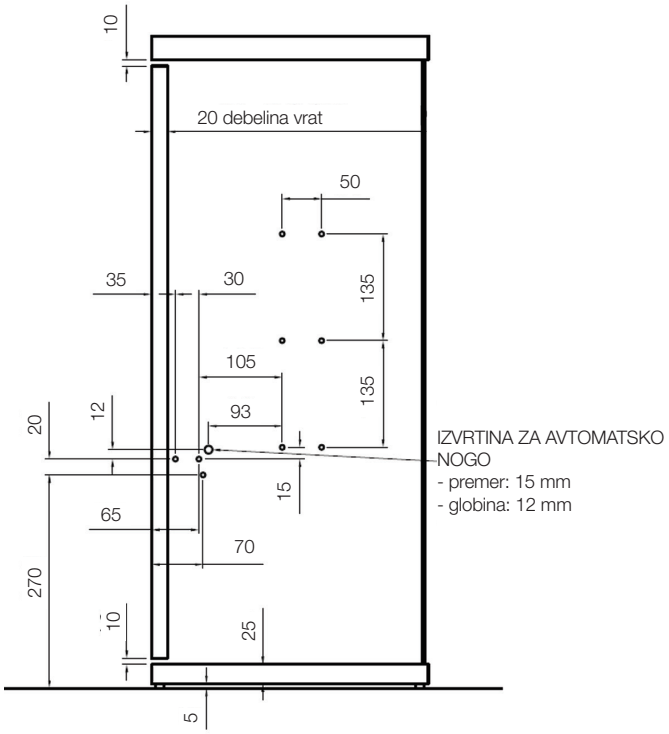


**IZVRTINE NA LEVI IN DESNI STRANI:**
- izvrtine na levi in desni strani omare za montažo dvižnega mehanizma

**LUKNJE IN DIMENZIJE ZA VRATA**
- dimenzija vrat: 1905 x 2060 mm



# **CLICK O UPPER** - SISTEM ZA ZLOŽLJIVO POSTELJO

Sistem za zložljivo posteljo CLICK O UPPER je idealen za majhna stanovanja, kjer je izredno pomembna prostorska učinkovitost. Kovinsko podnožje pobarvano z epoksi prahom in lesene letve zagotavljajo kakovost, vzdržljivost in udobje.

Sistem CLICK O UPPER lahko uporabite kot nadomestno ležišče v apartmajih, oziroma kot ležišče v manjših bivalnih enotah.

Sistem CLICK O UPPER se lahko dopolni s sistemom CLICK O LOWER in tako dobite kar dve zložljivi ležišči na izredno majhnem prostoru.

**NA VOLJO SISTEM ZA ENOJNO POSTELJO:**
- enojna postelja: 90 x 200 cm

**CLICK O UPPER video prikaz**

| Šifra | Naziv | Dimenzija vzmetnice (cm) |
|---|---|---|
| **130112** | CLICK O UPPER 92*202 enojna horizontalna | 90 x 200 |

Sistem CLICK O LOWER



Sistem CLICK O LOWER + CLICK O UPPER



# **CLICK O UPPER** - ENOJNI - VZMETNICA 90 X 200 CM

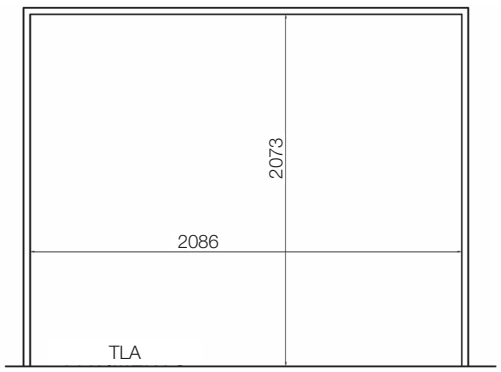


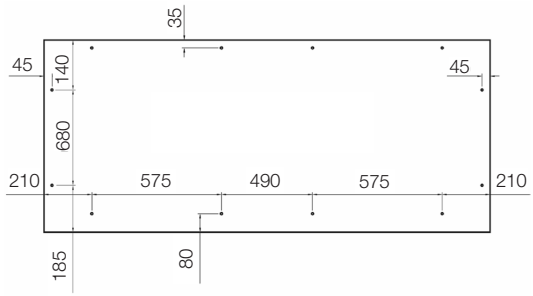


**DIMENZIJA OMARE:**
- notranja širina: 2086 mm
- višina od tal: 2073 mm
- višina podnožja omare: 30 mm, max. 60 mm v kolikor spremenite dimenzije podstavka, morate prilagoditi tudi dimenzije vrat in luknje za vrtanje(*)

**GLOBINA OMARE:**
- debelina vrat + 280 mm + debelina zadnje stranice

**OSTALE TEHNIČNE LASTNOSTI:**
- dimenzija vrat: 1005 x 2060 mm
- dimenzija kovinskega ogrodja: 920 x 2020 mm
- višina vzmetnice: 180 mm
- teža sprednje plošče + vzmetnice: 40 kg
- teža vzmetnice ≥ teža sprednje plošče

**PRILOŽENO V SETU:**
- A45 + A56 (slike na strani 43)
- 2x dvižni mehanizem 200 N

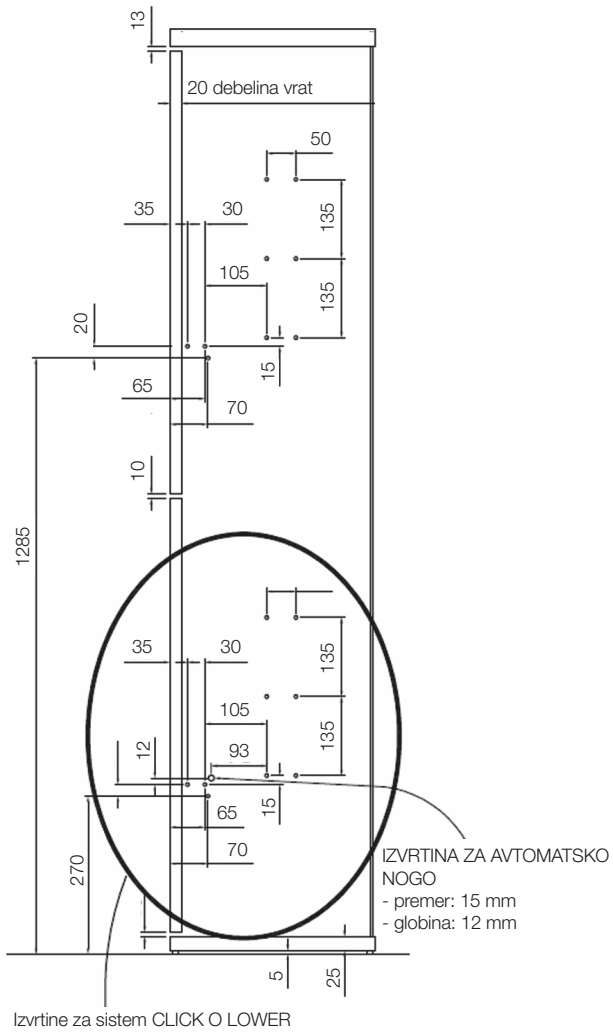


**IZVRTINE NA LEVI IN DESNI STRANI:**
- izvrtine na levi in desni strani omare za montažo dvižnega mehanizma

**LUKNJE IN DIMENZIJE ZA VRATA**
- dimenzija vrat: 1005 x 2060 mm



# **UP & DOWN** - SISTEM ZA DVIŽNO VZMETNICO

Sistem za dvižno vzmetnico UP & DOWN je idealen za majhna stanovanja, kjer je izredno pomembna prostorska učinkovitost. Kovinsko podnožje pobarvano z epoksi prahom in lesene letve zagotavljajo kakovost, vzdržljivost in udobje.

Sistem UP & DOWN je zelo priročen v manjših stanovanjih, saj lahko pod posteljo pospravite veliko stvari, ki jih ne potrebujete ves čas in vam tako ne jemljejo prostora v omarah in na policah. Pod posteljo tako lahko pospravite potovalke, smučarsko opremo ali športne rekvizite.

V kompletu kovinsko podnožje, dvižni mehanizem in lesene letve.

**NA VOLJO SISTEM ZA DVOJNO POSTELJO:**
- dvojna postelja: 180 x 200 cm

**PRILOŽENO V SETU:**
- 2x dvižni mehanizem 1600 N





Kovinsko podnožje

**UP & DOWN video prikaz**

Lesene letve

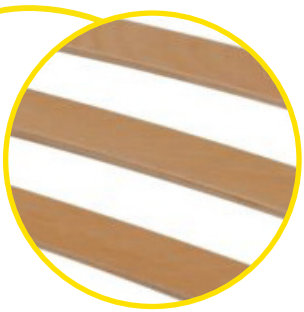

| Šifra | Naziv | Dimenzija vzmetnice (cm) |
|---|---|---|
| **130114** | UP&DOWN 180*200 dvojna dvižna | 180 x 200 |

# **UP & DOWN** - SISTEM ZA DVIŽNO VZMETNICO

Na tehnični risbi so podane notranje mere s kovinskim podnožjem, ki je pogreznjeno v posteljo za 20 mm. Stranice morajo biti od tal dvignjene vsaj 50 mm.

## Plošča pri vzglavju

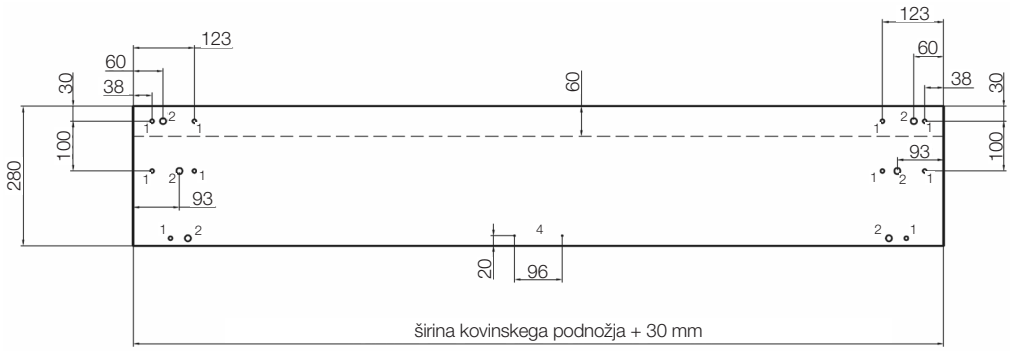


**luknje 1:** za vijak M8
**luknje 2:** premer 12,5 x 17
**luknje 3:** za vijak M8
**luknje 4:** premer 2 x 5

## Plošča pri nogah

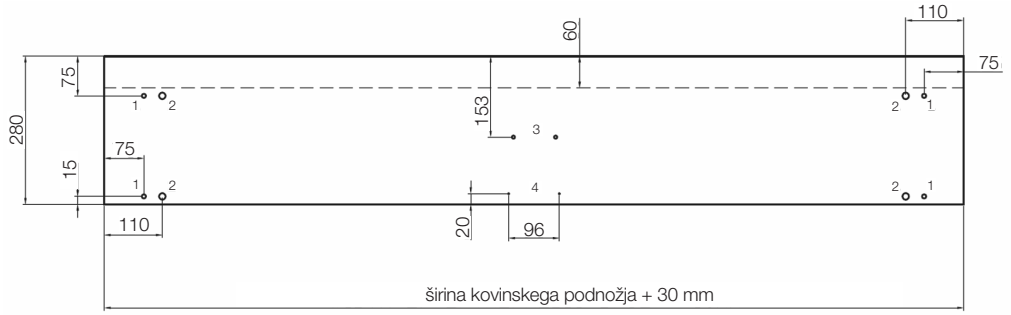


## Leva stranica

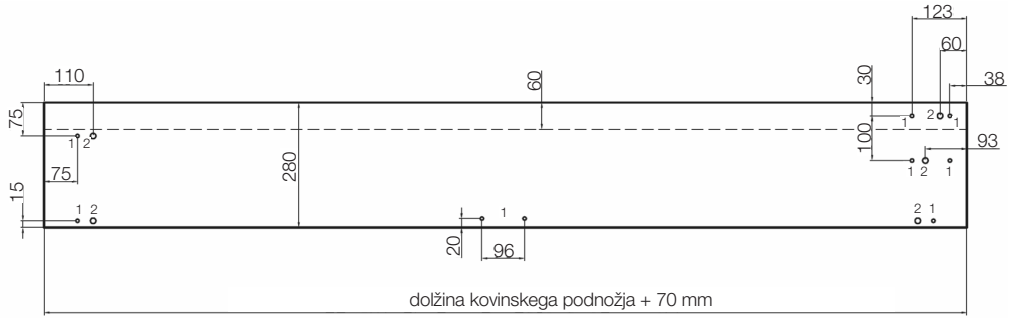


**luknje 1:** za vijak M8
**luknje 2:** premer 12,5 x 17
**luknje 3:** za vijak M8
**luknje 4:** premer 2 x 5

## Desna stranica

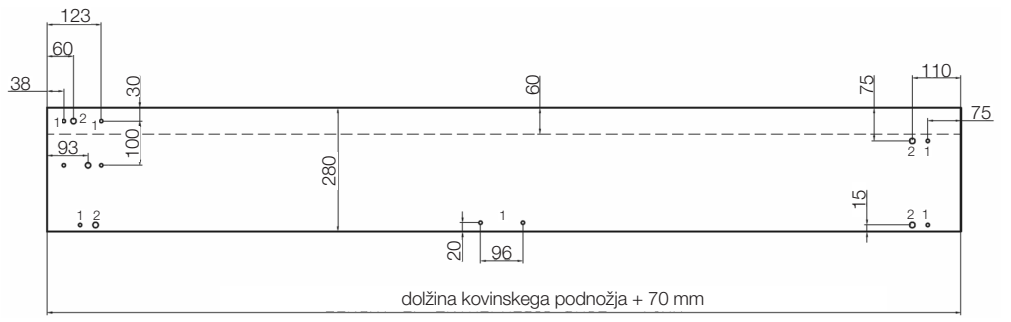

# PREGLED **DODATKOV**

**A45**
Zaustavljalec za vratno ploščo (2 kosa)

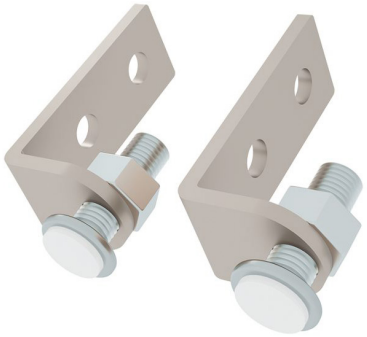

**A51**
Kovinska cev + magnet za zaustavitev vratne plošče

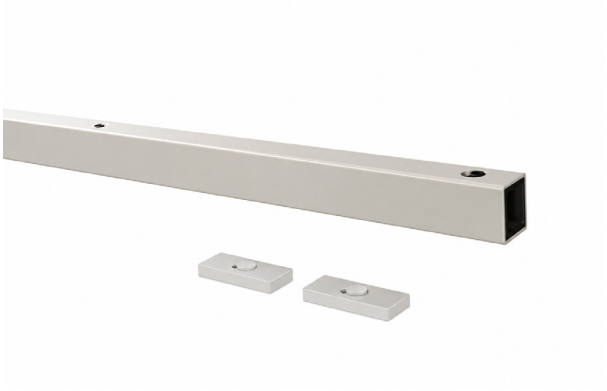

**A55**
pritrdilec za naslon sofe (4 kos)



**A56**
kovinska cev + magnet za zaustavitev vratne plošče



**A57**
pritrdilec za naslon za roko - sofa (4kos)



# Emuca rešitve za male prostore

Emuca je mednarodno podjetje, specializirano za razvoj, proizvodnjo in distribucijo pohištvenega okovja, dodatkov ter funkcionalnih rešitev za pohištveno industrijo. S široko ponudbo več kot 7.000 izdelkov zagotavlja rešitve za proizvajalce pohištva, mizarje, distributerje, arhitekte, notranje oblikovalce, trgovce in spletne prodajalce.

V ospredju razvoja so kakovost, uporabnost in sodobno oblikovanje. Strokovna ekipa inženirjev, oblikovalcev ter tehničnih svetovalcev nenehno razvija nove rešitve, ki ustrezajo evropskim standardom in potrebam sodobnega pohištva. Ponudbo dopolnjujejo obsežne digitalne vsebine, tehnična dokumentacija, fotografije, tridimenzionalni modeli, navodila za montažo, videoposnetki in konfiguratorji.





Posebno pozornost namenjajo tudi rešitvam za manjše bivalne prostore, kjer je pomemben vsak centimeter. Izvlečni in zložljivi mehanizmi, drsni sistemi, organizatorji ter funkcionalno pohištveno okovje omogočajo boljšo uporabo notranjosti omar in drugih težje dostopnih površin. Z njimi lahko pohištvo opravlja več funkcij, ostane pregledno in se po uporabi diskretno umakne. Takšne rešitve so primerne za manjša stanovanja, garsonjere, apartmaje in druge prostore, v katerih je treba združiti udobje, urejenost ter premišljeno izrabo prostora.





# **IRON ALU** - ZLOŽLJIVA IZVLEČNA LIKALNA DESKA

**Zložljiva izvlečna likalna deska Iron Alu** je idealna rešitev za vgradnjo v omaro ali pohištveni element, saj omogoča **prihranek prostora in diskretno shranjevanje.** Ko ni v uporabi, je deska zložena in skrita, ob uporabi pa se enostavno izvleče ter nudi stabilno likalno površino dimenzij 920 × 330 mm.

Zahvaljujoč teleskopskim vodilom omogoča **gladko in tiho izvleko**, ročaj pa poskrbi za enostavno uporabo. Vgrajen sistem zaklepanja drži desko v razprtem položaju, dodatna jeklena opora pa zagotavlja stabilnost med likanjem.

Namestitev je hitra in enostavna, brez potrebe po dodatni obdelavi pohištva - desko preprosto privijačite na polico ali v element. **Za montažo je potrebna minimalna globina 500 mm in višina 162 mm, primerna pa je za omare širine 40 cm ali več.**

Konstrukcija iz aluminija z antracitno sivo barvano površino zagotavlja trpežnost in eleganten videz. Priložena je črna prevleka, ki je snemljiva, kar omogoča enostavno čiščenje in vzdrževanje. Popolna izbira za vse, ki iščejo funkcionalno, prostorsko varčno in moderno rešitev za likanje v omari.



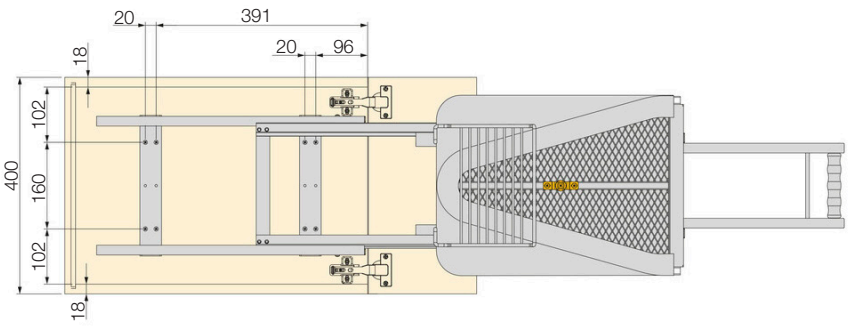


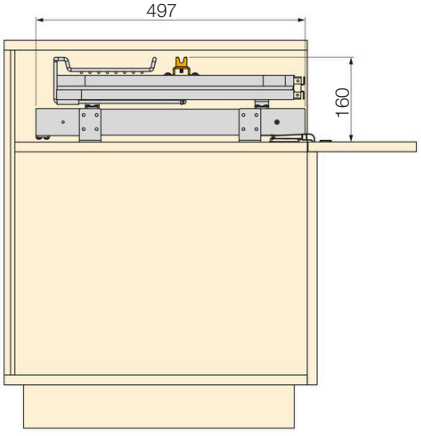


| Šifra | Naziv | Dimenzija (mm) |
|---|---|---|
| **099225** | Izvlečna likalna deska | 920 × 330 |



STARMAN®



## **SPREDNJE ODPIRANJE** - DVIŽNI MEHANIZEM (ŠKARJE) ZA POSTELJO

**Dvižni mehanizem za posteljo 135 cm** s plinskimi vzmetmi (1150 N) omogoča enostavno in varno odpiranje posteljnega dna ter dostop do prostornega shranjevalnega prostora pod ležiščem. Idealen je za shranjevanje posteljnine, odej, oblačil ali drugih predmetov ter učinkovito poveča izkoristek prostora v spalnici.

Mehanizem omogoča odpiranje s sprednje strani in deluje s pomočjo zmogljivih plinskih batov, ki olajšajo dvig vzmetnice skupaj z dnom ter zagotavljajo stabilno uporabo. Primeren je za postelje širine 135 cm z **maksimalno obremenitvijo do 60 kg.**

Izdelan je iz kakovostnega jekla s trpežno črno lakirano površino, ki zagotavlja dolgo življenjsko dobo in zanesljivo delovanje. V kompletu so vključeni vsi potrebni elementi za montažo. Popolna rešitev za vse, ki želijo praktično izkoristiti prostor pod posteljo in izboljšati organizacijo spalnice.






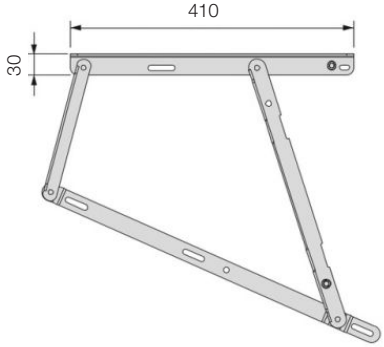




| Šifra | Naziv | Nosilnost (kg) |
|---|---|---|
| 099204 | Škarje za posteljo sprednje odpir. črne | 60 |



## **STRANSKO ODPIRANJE** - DVIŽNI MEHANIZEM (ŠKARJE) ZA POSTELJO

**Dvižni mehanizem za posteljo 90 cm** s plinskimi vzmetmi (350N) omogoča enostavno odpiranje posteljnega dna in dostop do shranjevalnega prostora pod ležiščem. Idealen je za shranjevanje posteljnine, oblačil, odej ali drugih predmetov ter učinkovito poveča uporabnost prostora v spalnici.

Mehanizem deluje s pomočjo plinskih batov, ki olajšajo dvig vzmetnice in posteljnega dna ter omogočajo stabilno odpiranje s stranske strani. **Primeren je za postelje širine 90 cm z maksimalno obremenitvijo do 30 kg.**

Izdelan je iz kakovostnega jekla s trpežno črno lakirano površino, ki zagotavlja dolgo življenjsko dobo in zanesljivo delovanje. V kompletu so vključeni vsi potrebni elementi za montažo, kar omogoča hitro in enostavno namestitev.

Popolna rešitev za vse, ki želijo funkcionalno izkoristiti prostor pod posteljo in izboljšati organizacijo v spalnici.

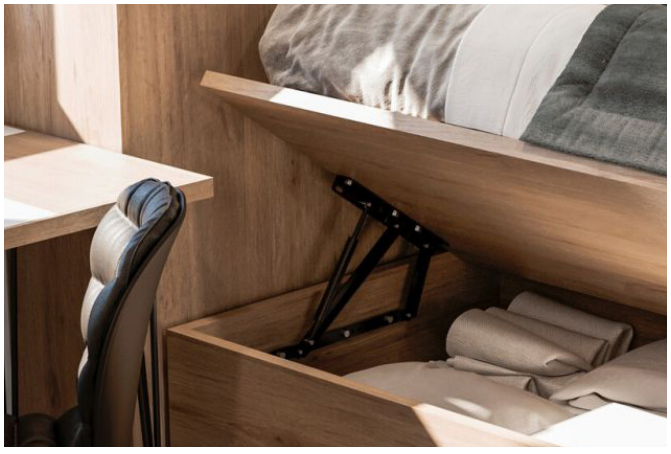



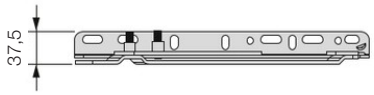


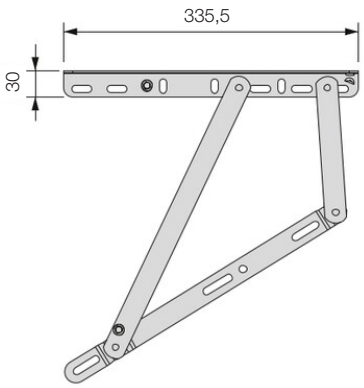


| Šifra | Naziv | Nosilnost (kg) |
|---|---|---|
| 099203 | Škarje za posteljo stransko odpir. črne | 30 |

corbetta

# Izvlečni obešalniki

Izvlečni obešalniki so funkcionalna in elegantna rešitev za sodobno organizacijo garderobnih omar. Zasnovani so tako, da omogočajo preprost dostop do oblačil, hkrati pa kar najbolje izkoristijo razpoložljivi prostor v omari. Z enim samim gibom se obešalnik gladko izvleče iz pohištvenega korpusa, zato so shranjena oblačila pregledna in vedno na dosegu roke.

Takšen sistem je še posebej uporaben v globljih ali ožjih garderobnih omarah, kjer je dostop do klasično nameščenih obešalnih palic pogosto otežen. Izvlečni mehanizem omogoča, da celotno vsebino pomaknemo proti sebi, izberemo želeni kos oblačila in nato obešalnik preprosto potisnemo nazaj v omaro. Tako vsakodnevna uporaba garderobe postane hitrejša, udobnejša in bolj pregledna.

**Želite bolje izkoristiti prostor v omari?**

Izvlečni obešalniki omogočajo boljšo preglednost, lažji dostop do oblačil in učinkovito uporabo celotne globine garderobne omare.

## Prednosti:

- boljša preglednost oblačil
- preprost in hiter dostop
- učinkovita izraba prostora
- gladko in tiho delovanje
- stabilna kovinska konstrukcija
- urejena in sodobna garderoba



# **EGO** - IZVLEČNI OBEŠALNIKI

## IZVLEČNI OBEŠALNIK **EGO50**

corbetta





| Šifra | Naziv | L (mm) |
|---|---|---|
| **099914** | EGO50 Obešalnik izvlečni 35 cm | 350 |
| **099915** | EGO50 Obešalnik izvlečni 40 cm | 400 |
| **099912** | EGO50 Obešalnik izvlečni 45 cm | 450 |
| **099916** | EGO50 Obešalnik izvlečni 50 cm | 500 |

- material: kovina/PVC
- obdelava: krom

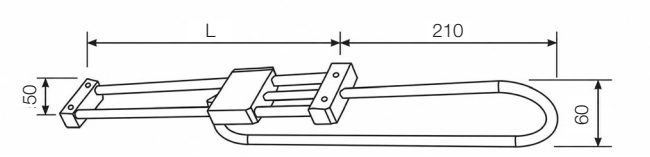


## IZVLEČNI OBEŠALNIK **EGO1**

corbetta





| Šifra | Naziv | Širina (mm) |
|---|---|---|
| **099917** | EGO1 Obešalnik izvlečni 45/60 cm bel | 450-600 |
| **099901** | EGO1 Obešalnik izvlečni 45/60 cm siv | 450-600 |
| **099918** | EGO1 Obešalnik izvlečni 60/83 cm bel | 600-830 |
| **099902** | EGO1 Obešalnik izvlečni 60/83 cm siv | 600-830 |
| **099919** | EGO1 Obešalnik izvlečni 83/115 cm bel | 830-1150 |
| **099903** | EGO1 Obešalnik izvlečni 83/115 cm siv | 830-1150 |
| **099911** | Egobasimuro/9 Držalo zadnje za Ego alu | / |

- max. obremenitev: 12/15 kg

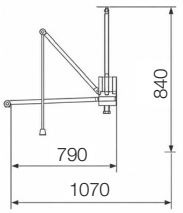


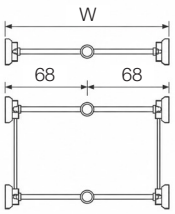


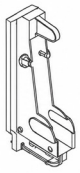

## IZVLEČNI OBEŠALNIK **EGO2**

corbetta





| Šifra | Naziv | Širina (mm) |
|---|---|---|
| **099900** | EGO2 Obešalnik izvlečni 75/117 cm aluminij | 750-1170 |

- max. obremenitev: 12 kg

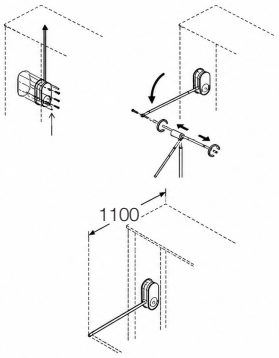


montaža na sredino omare

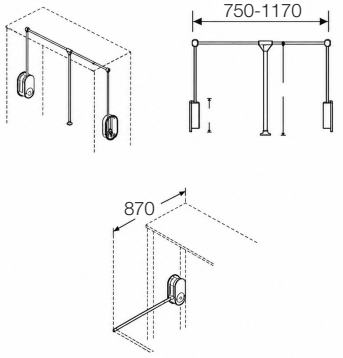


montaža na zadnji rob omare



STARMAN®

# **EGO** - IZVLEČNI OBEŠALNIKI

## IZVLEČNI OBEŠALNIK **EGO3**

corbetta





| Šifra | Naziv | Širina (mm) |
|---|---|---|
| **099920** | EGO3 Obešalnik izvlečni 45/60 cm siv | 450-600 |
| **099921** | EGO3 Obešalnik izvlečni 60/83 cm siv | 600-830 |
| **099922** | EGO3 Obešalnik izvlečni 83/115 cm siv | 830-1150 |

| Šifra | Naziv | Širina (mm) |
|---|---|---|
| **099925** | EGO3 Obešalnik izvlečni 45/60 cm bel | 450-600 |
| **099926** | EGO3 Obešalnik izvlečni 60/83 cm bel | 600-830 |
| **099927** | EGO3 Obešalnik izvlečni 83/115 cm bel | 830-1150 |

| Šifra | Naziv | Širina (mm) |
|---|---|---|
| **086087** | EGO3 Obešalnik izvlečni 45/60 cm črn | 450-600 |
| **086088** | EGO3 Obešalnik izvlečni 60/83 cm črn | 600-830 |
| **086089** | EGO3 Obešalnik izvlečni 83/115 cm črnl | 830-1150 |

- max. obremenitev: 15 kg

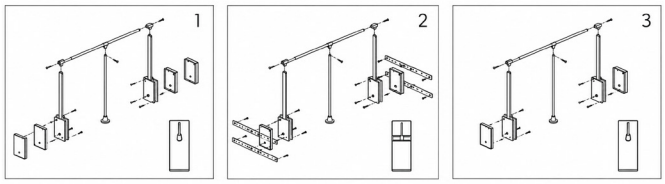




# IZVLEČNI OBEŠALNIKI **ZA HLAČE**

## IZVLEČNI OBEŠALNIK **ZA HLAČE**

emuca

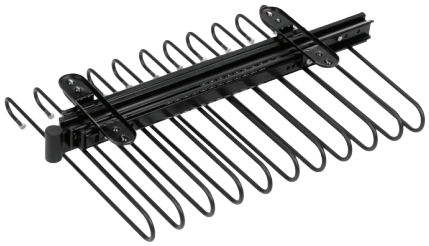

| Šifra | Naziv | Število palic | Širina (mm) | Globina (mm) |
|---|---|---|---|---|
| **099201** | Obešalnik izvlečni za 11 hlač črn | 11 | 340 | 470 |
| **099200** | Obešalnik izvlečni za 11 hlač krom | 11 | 340 | 470 |

- omogoča shranjevanje hlač na 11 palicah s protizdrsnimi oblogami
- izvlek s krogličnimi vodili zagotavlja gladko in tiho drsenje
- nosilnost do 10 kg
- omogoča namestitev na levo ali desno stran omare
- izdelan je iz trpežnega kromiranega jekla

## IZVLEČNI OBEŠALNIK **ZA HLAČE**

emuca



| Šifra | Naziv | Število palic | Širina (mm) | Globina (mm) |
|---|---|---|---|---|
| **099202** | Obešalnik izvlečni za 18 hlač krom | 18 | 470 | 665 |

- omogoča shranjevanje do 18 parov hlač
- palice imajo protizdrsne obloge
- praktičen ročaj zagotavlja preprosto uporabo
- izdelan je iz trpežnega kromiranega jekla
- primeren je za omare širine najmanj 700 mm

# **STARMAN** - IZVLEČNI OBEŠALNIKI

## IZVLEČNI OBEŠALNIK

**STARMAN**



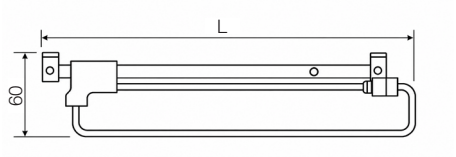


| Šifra | Naziv | Širina (mm) |
|---|---|---|
| **080120** | Obešalnik izvlečni 25 cm | 250 |
| **080121** | Obešalnik izvlečni 30 cm | 300 |
| **080122** | Obešalnik izvlečni 35 cm | 350 |
| **080123** | Obešalnik izvlečni 40 cm | 400 |
| **080124** | Obešalnik izvlečni 45 cm | 450 |
| **080141** | Obešalnik izvlečni 50 cm | 500 |

- material: kovina/PVC
- obdelava: krom

## IZVLEČNI OBEŠALNIK **ZA BRISAČE**

**STARMAN**



| Šifra | Naziv | Dolžina (mm) | Višina (mm) |
|---|---|---|---|
| **390550** | Obešalnik izvlečni za brisače 330 mm alu | 330 | 92 |
| **390551** | Obešalnik izvlečni za brisače 453 mm alu | 453 | 92 |

- material: aluminij
- obdelava: srebrno mat eloksiran

## IZVLEČNI OBEŠALNIK

**STARMAN**

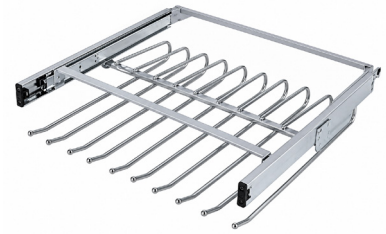

| Šifra | Naziv | Višina (mm) | Širina (mm) | Globina (mm) |
|---|---|---|---|---|
| **099908** | Obešalnik izvlečni za 10 hlač | 100 | 405 | 305 |

- material: jeklo
- obdelava: konstrukcija belo cinkano, obešalniki krom

## IZVLEČNI OBEŠALNIK

**STARMAN**

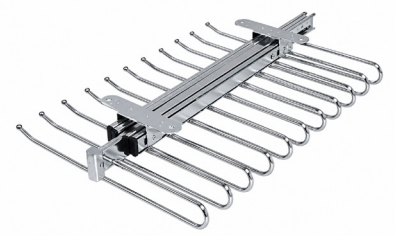

| Šifra | Naziv | Višina (mm) | Širina (mm) | Globina (mm) |
|---|---|---|---|---|
| **099913** | Obešalnik izvlečni za 11 hlač | 90 | 345 | 465 |

- material: jeklo
- obdelava: konstrukcija belo cinkano, obešalniki krom

# PROSTOR ZA **VAŠE IDEJE**

Tehnični opisi in mere v tem katalogu, tudi tiste s slikami in risbami niso zavezujoče. Pridružujemo si pravico do oblikovnih izboljšav. Ne prevzemamo odgovornosti za morebitne tiskarske napake ali druge napake, ki bi se lahko pojavile pri izdelavi kataloga.

**Copyright:** prepovedana je objava, predelava in kopiranje objavljenih vsebin, brez vednosti Starman d.o.o.

The technical descriptions and dimensions in this catalogue, also those with the photographs and drawings, are not binding. We reserve the right to make design improvements. We bear no liability for any misprints or other errors that might occur in the production of this catalogue.

**Copyright:** It is forbidden to publish, edit and copy published content without the knowledge of Starman d.o.o.

Starman d.o.o.
Poslovna cona Žeje pri Komendi
Pod brezami 2
1218 Komenda

tel: +386 (0)1 724 79 00
e-mail: info@starman.si
**www.starman.si**

# STARMAN®

## Rešitve za majhne prostore



Starman d.o.o.
Poslovna cona Žeje pri Komendi
Pod brezami 2
1218 Komenda

tel: (0)1 724 79 00
e-mail: info@starman.si

www.starman.si

Prelistaj tudi
ostale kataloge:

09 2026