

Pomivalna korita in armature

STARMAN®

So ljudje, ki dajo lesu še lepšo obliko in podobo,
in smo ljudje, ki jim pri tem pomagamo in svetujemo.®



STARMAN®

VSE ZA MIZARJE NA ENEM MESTU

POMAGAMO IN SVETUJEMO PRI IZBIRI
Osnovna dejavnost podjetja Starman d.o.o. je veleprodaja kovinskega programa (pohištveno okovje, vijaki, LED luči, stavbno okovje ...) in lesnega programa (iverne plošče, laminati, MDF plošče, delovne plošče, ultrapasi, kompakt plošče, akrilne plošče ...) in orodij ter ostalih repromaterialov za potrebe lesne industrije in obrti ter blaga široke potrošnje za trgovine.

Veleprodajni program obsega preko 23.000 različnih izdelkov, katere dobavlja preko 120 tujih in 90 domačih dobaviteljev. Pri izbiri dobaviteljev upoštevamo različne kriterije, upoštevamo pa tudi kriterije, ki so določeni v ISO standardu.

Blago iz veleprodajnega programa STARMAN d.o.o. prodajamo na celotnem slovenskem trgu ter izvažamo na tuje trge, predvsem v Hrvaško, Bosno in Hercegovino, Črno goro, Makedonijo in Srbijo.

Od marca 2008 imamo delovni proces certificiran po standardu ISO 9001:2008. Proizvodi iz lesnega prodajnega programa so v zelo veliki večini certificiran s certifikatom PEFC™, na željo stranke pa lahko po naročilu zagotovimo tudi certifikat FSC ®.

ODPIRALNI ČAS VELEPRODAJE:
pon. - čet.: 7.30 - 14.30
pet.: 7.30 - 12.00
sobote, nedelje in prazniki: zaprto

KONTAKT:
Starman d.o.o.
Poslovna cona Žeje pri Komendi
Pod brezami 2, 1218 Komenda
tel: +386 (0)1 724 79 00
e-mail: info@starman.si
www.starman.si

“So ljudje, ki dajejo lesu še lepšo obliko in podobo, in smo ljudje, ki jim pri tem pomagamo in svetujemo.®”





Kazalo je interaktivno.
Uporabite ga za hiter dostop do kateregakoli dela tega dokumenta.

KAZALO

LUXURYSTYLE



IN-TECH 44x44 1B
nad. 500 mm | pod. 600 mm
stran 16



IN-TECH 74x44 1B
nad. 800 mm | pod. 900 mm
stran 17



IN-TECH 54x44 1B
nad. 600 mm | pod. 700 mm
stran 17



IN-TECH MIX 45x51 1B
nad. 500 mm
stran 18



IN-TECH MIX 75x51 1B
nad. 800 mm
stran 19



IN-TECH MIX 55x51 1B
nad. 600 mm
stran 19



LUMEN SMART 44x44 1B
nad. 500 mm | pod. 600 mm
stran 20



LUMEN SMART 74x44 1B
nad. 800 mm | pod. 900 mm
stran 21



LUMEN SMART 54x44 1B
nad. 600 mm | pod. 800 mm
stran 21



LUMEN SMART MIX 45x51 1B
nad. 600 mm
stran 22



LUMEN SMART MIX 75x51 1B
nad. 800 mm
stran 23



LUMEN SMART MIX 55x51 1B
nad. 600 mm
stran 23

KAZALO

LUXURYSTYLE



FILOQUADRA korito 23x45 1B
nad. 300 mm | pod. 450 mm
stran 24



FILOQUADRA 39x45 1B
nad. 450 mm | pod. 500 mm
stran 25



FILOQUADRA 45x45 1B
nad. 500 mm | pod. 600 mm
stran 25



FILOQUADRA 57x45 1B
nad. 600 mm | pod. 800 mm
stran 26



FILOQUADRA 67x45 1-1/2B
nad. 800 mm | pod. 800 mm
stran 26



FILOQUADRA MIX 86x50 1B-1D L / D
nad. 450 mm
stran 29



FILOQUADRA 77x45 1B
nad. 800 mm | pod. 900 mm
stran 27



FILOQUADRA 79x45 1-1/2B
nad. 900 mm | pod. 900 mm
stran 27



FILOQUADRA 85x45 1B
nad. 900 mm | pod. 1000 mm
stran 28



FILOQUADRA 85x44 1B-1D
pod. 1000 mm
stran 28

CLASSICSTYLE



CRISTAL 79x50 1B-1D
nad. 450 mm
stran 32



CRISTAL 100x50 1B-1D
nad. 600 mm
stran 33



CRISTAL 86x50 1B-1D
nad. 450 mm
stran 33



MATICO 58x50 1-1/2B
nad. 600 mm
stran 34



MATICO 58x50 1B-1/2D
nad. 450 mm
stran 35



COMETA 79x50 1B-1D
nad. 450 mm
stran 36



COMETA 100x50 1B-1D
nad. 600 mm
stran 37



COMETA 86x50 1B-1D
nad. 450 mm
stran 37



GHIBLI 79x50 1B-1D
nad. 450 mm
stran 38



GHIBLI 100X50 1-1/2B-1D
stran 40



GHIBLI 86X50 1B-1D
nad. 450 mm
stran 39



GHIBLI 116X50 2B-1D
nad. 800 mm
stran 40



GHIBLI 86X50 2B
nad. 800 mm
stran 39

KAZALO

CLASSICSTYLE



MONDIAL 79x50 1B-1D **ECONOMIC PACK**
nad. 450 mm
stran 41



MONDIAL 86x50 2B **ECONOMIC PACK**
nad. 800 mm
stran 43



MONDIAL 79x50 2B **ECONOMIC PACK**
nad. 800 mm
stran 42



MONDIAL 116x50 2B-1D **ECONOMIC PACK**
nad. 800 mm
stran 43



MONDIAL 86x50 1B-1D **ECONOMIC PACK**
nad. 450 mm
stran 42



CINZIA FI 43,5 1B
nad. 450 mm
stran 45



CINZIA 44x50 1B
nad. 450 mm
stran 45

KAZALO

GRANITGEMSTYLE



NEVADA UT granit 38x44 1B črno
pod. 450 mm
stran 48



NEVADA UT granit 76x44 1B črno
pod. 800 mm
stran 50



NEVADA UT granit 44x44 1B črno
pod. 500 mm
stran 49



NEVADA UT granit 76x44 2B črno
pod. 800 mm
stran 50



NEVADA UT granit 54x44 1B črno
pod. 600 mm
stran 49



NEVADA MIX granit 41x50 1B črno
nad. 400 mm
stran 51



NEVADA MIX granit 79x50 1B črno
nad. 800 mm
stran 53



NEVADA MIX granit 47x50 1B črno
nad. 500 mm
stran 52



NEVADA MIX granit 79x50 2B črno
nad. 800 mm
stran 53



NEVADA MIX granit 57x50 1B črno
nad. 600 mm
stran 52



OREGON granit 65x51 1B-1D črno
nad. 450 mm
stran 54



OREGON granit 100x51 1B-1D črno
nad. 550 mm
stran 55



OREGON granit 86x51 1B-1D črno
nad. 400 mm
stran 55



OREGON granit 116x51 2B-1D črno
nad. 750 mm
stran 56

KAZALO

ARMATURE



AZOV armatura 34,5x25,6 krom
stran 60



BOHAI armatura 29,4x33,0 krom
stran 61



CASTELLA armatura 25,5x24,8 krom
stran 62



CHERADI armatura 24,0x20,0 krom
stran 63



VRACE armatura 32,5x22,0 krom
stran 63



MARTANA armatura 43,7x22,0 krom/črna
stran 64



ISCHIA armatura 35,5x21,0 krom
stran 64



SANTORINI armatura 53,0x21,5 krom/črna
stran 65



PONZA armatura 54,0x17,3 krom
stran 65



RIACI armatura 54,0x17,3 krom
stran 66



GIUDECCA armatura 20,0x20,0 krom
stran 66



DESE armatura 37,0x20,5 krom
stran 67



ADDA armatura 14,0x22,5 krom
stran 68



ARNO armatura 17,5x19,5 krom
stran 68



ISARCO armatura 17,5x25,7 krom
stran 69



FLY armatura 30,0x24,6 krom
stran 69

GRANITGEM



COLUMBIA armatura 31,0x20,5 črna
stran 70



ARKANSAS armatura 35,0x20,5 črna
stran 71



YUKON armatura 36,1x18,5 črna
stran 71

DODATKI ZA POMIVALNA KORITA



Inox perforirana posoda 200x 435 mm
stran 73



Inox perforirana posoda 410x282 mm H=70 mm
stran 73

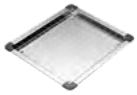

Inox perforirana posoda 370x435 mm
stran 73



PE rezalna deska 320x420 mm
stran 73



HPL črna rezalna / pokrivna deska 250x410 mm
stran 73



Lesena rezalna deska 330x390 mm
stran 73



Inox odcejalo - rolo 450x470 mm
stran 74



Gumb in sifon za avtomatsko odpiranje
stran 74



Sifon 1-1/2” gibljiv 5-427-04
stran 74

OSTALI DODATKI



Milnik za detergent, okrogel - krom
stran 74



Čistilo in zaščita za inox korita - 250m
stran 74



Krpe za čiščenje inox korit - 5 kosov
stran 74



CM: Izkušnje. Od leta 1967

Sposobnost rasti skozi čas. Dinamičen pristop, preoblikovan v ambiciozne projekte. CM je družinsko vodeno podjetje, zgrajeno s trdim delom, vizijo in dosežki v več kot pol stoletja poslovanja. Vlaganje in kreativnost sta jim omogočila, da so kot ambasador stila in modernega dizajna kuhinj ostali v koraku s časom.

Kot nosilec standardov italijanske proizvodnje, blagovna znamka CM ponuja inovativne oblike in rešitve. Ponosni so, da so še danes vsa njihova korita v celoti italijanske proizvodnje. CM blagovno znamko odlikuje sposobnost razumevanja trga ter interpretacije in odzivanja na spreminjajoče se trende. Počaščeni so, da lahko sodelujejo z najbolj znanimi podjetji v svoji panogi, pri čemer ne pozabljajo na številne manjše lokalne in nacionalne obrtne proizvajalce, ki resnično razumejo, kaj je vključeno v proizvodnjo kakovostnega izdelka.

CM seveda gleda v prihodnost. V zahtevnem kontekstu se še naprej osredotočajo na njihov osnovni material: nerjaveče jeklo. S pomočjo svojih strokovnih tehnikov in izvajalcev oblikujejo okolju prijazne tehnologije, saj se zavedajo, da to pomaga izboljšati naš vpliv na okolje in družbo. Vsak izdelek CM je zgrajen na njihovi vodilni filozofiji: ne gre le za to, »kako« je izdelek narejen.
Danes, bolj kot kadar koli prej, je naš cilj posredovati bistvo “zakaj”.

Trenutno CM izziva trg z lovljenjem novih priložnosti in potreb po novih materialih. V ta namen je CM realiziral ambiciozen projekt proizvodnje kompozitnih pomivalnih korit.

Gre za izziv, ki presega sedanjost v prihodnost.

CM: Izkušnje. Od leta 1967.

certificiran izdelek

izdelek, narejen v Italiji

kvaliteten izdelek



izdelek, ki ga je mogoče reciklirati

higienski izdelek

izdelek, ki je enostaven za čiščenje

Garancija certificiranega materiala za izdelek
Oznaka “INOX”, ki jo je izdal “Centro Inox Servizi Srl”, označuje “nerjaveče jeklo”, zlitino, ki združuje mehansko trdnost jekla z visoko odpornostjo proti koroziji. Je higieničen, nestrupen material, ki prenese visoke in nizke temperature, z dolgotrajnim elegantnim in vsestranskim videzom.

Izdelek, narejen v Italiji
Od načrtovanja do proizvodnje in od logistike do prodaje CM sledi vrednotam »MADE IN ITALY«, na katerih podjetje že od nekdaj temelji.

Kakovosten izdelek
Za CM koncept kakovosti ni le »zaznava«, ampak resnična lastnost izdelka. Izdelki so zasnovani in oblikovani za izpolnjevanje dolgoročnih potreb kupcev prek avtentičnega partnerstva z glavnimi blagovnimi znamkami v sektorju.

Izdelek, ki ga je mogoče 100% recilkirati
Jeklo je okolju prijazen material, ki ga je mogoče neštetokrat reciklirati, ne da bi pri tem izgubil svoje prvotne lastnosti, zaradi česar je njegov življenjski cikel potencialno neskončen. Zaradi tega je resnično »trajni vir«, kar je bistvenega pomena za razvoj trajnostnega gospodarstva.

Higienski izdelek, primeren za stik s hrano
Uporaba sestavnih delov, ki ne sproščajo škodljivih snovi, je osnovni pomislek v kuhinjskem okolju, vendar ni samoumeven. CM uporablja nerjaveče jeklo Aisi 304 18/10, ker je zaradi visoke odstranljivosti bakterij primerno za stik s hrano.

Izdelek enostaven za čiščenje
Ob upoštevanju nekaj pomembnih ukrepov bo vaše pomivalno korito iz nerjavečega jekla skozi čas ostalo nespremenjeno. CM priporoča uporabo mehke krpe samo z nevtralnimi detergenti za odstranjevanje manjše umazanije ali prstnih odtisov oziroma uporabo najlonskih gobic, kot je “Scotch-Brite”, za trdovratno umazanijo.



POMIVALNA KORITA

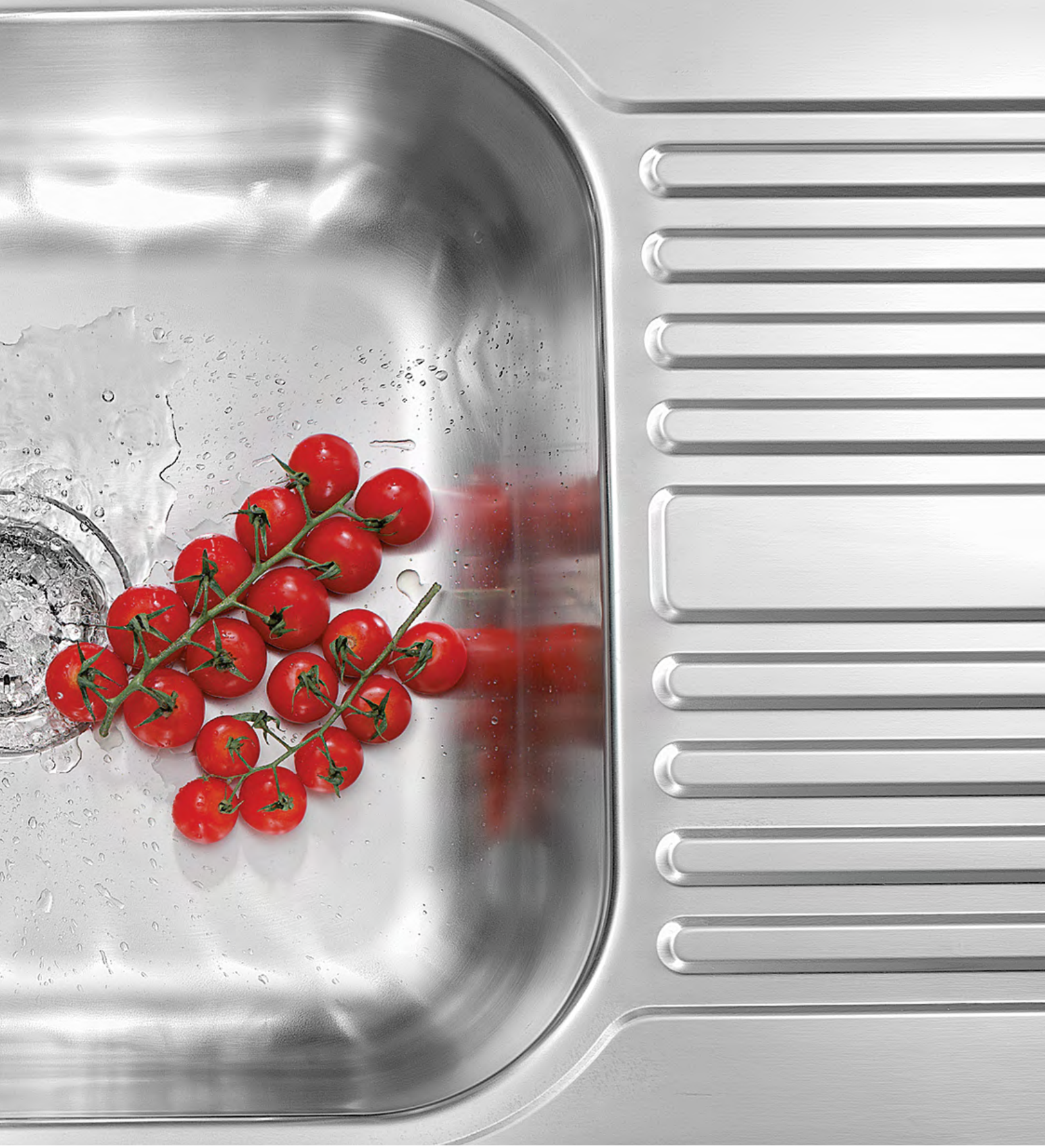

CLASSICSTYLE
LUXURYSTYLE
GRANITGEM



LUXURYSTYLE

Podjetje CM je eden najuglednejših proizvajalcev pomivalnih korit iz nerjavečega jekla, garancija kakovosti in storitev po vsem svetu. Elegantne oblike, ki navdušujejo tudi najbolj zahtevne uporabnike.

Lepota in udobje sta ključna elementa v proizvodnji CM, ki ponuja najvišjo kakovost življenja v kuhinji. Italijanski dizajn, ki združuje strogost in sodobnost linij ter vključuje napredne in inovativne rešitve.

Začnite z izbiro luksuznega pomivalnega korita in dodatkov iz nerjavečega jekla, ki so zasnovani in izdelani po meri.

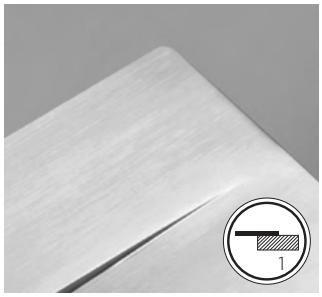

Slim

Praktično in lahko pomivalno korito z enostavno namestitvijo.
Le dotik bo razkril majhen obodni rob. Eleganca in funkcionalnost v kuhinji.

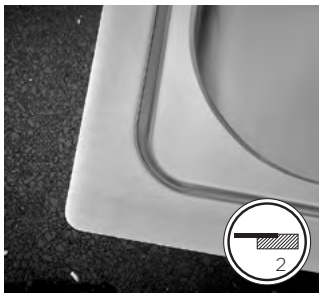

Filotop

Minimalistično pomivalno korito brez neprijetnih izboklin.



Undertop

Pomivalno korito skrito pod delovno površino za najboljši izkoristek prostora.



Satin

Vsestranskost in praktičnost nerjavečega jekla. Matiran videz s sijajem.
Eleganca, čistoča ter odpornost na praske in obrabo v vsakodnevni uporabi.



Pokrivni čep

Zglajen prehod med pomivalnim koritom in mrežico pokrivnega čepa.



PODALJŠAN IZLIV BREZ VIDNEGA ROBA

POMIVALNO KORITO IN-TECH 44x44 1B nadpultno / podpultno*

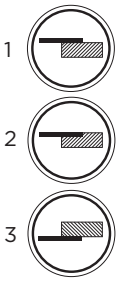



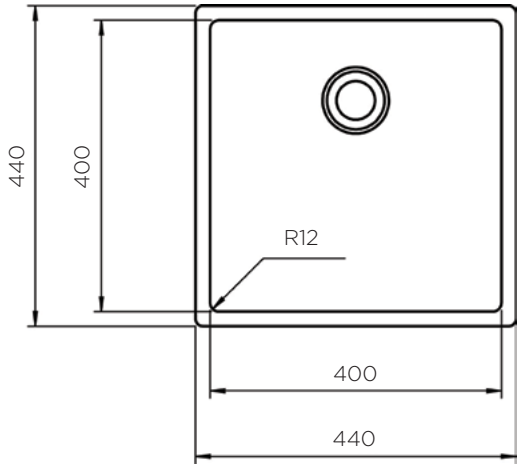

ZUNANJA MERA:
dolžina: 440 mm | širina: 440 mm
NOTRANJA MERA:
dolžina: 400 mm | širina: 400 mm | globina: 200 mm
MATERIAL: inox sijaj
ZA ELEMENT ŠIRINE OD: nadpultni 500 mm | *podpultni 600 mm
IZVRTINA ZA ARMATURO: ne
ODPIRANJE ODTOKA Z GUMBOM (POP-UP): ne
SIFON: da
DODATKI: 195269, 195270, 195271, 195272, 195273, 195274, 195275

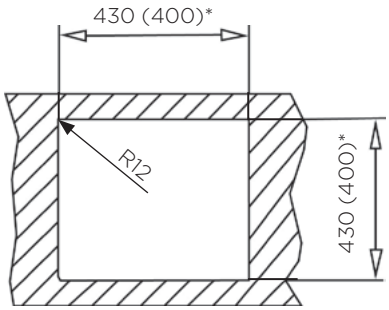

Šifra	Naziv	Tip vgradnje
195365	IN-TECH korito 44x44 1B nadpultno	1,2
195368	IN-TECH korito 44x44 1B podpultno*	3

POMIVALNO KORITO IN-TECH
54x44 1B nadpultno / podpultno*

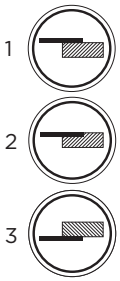



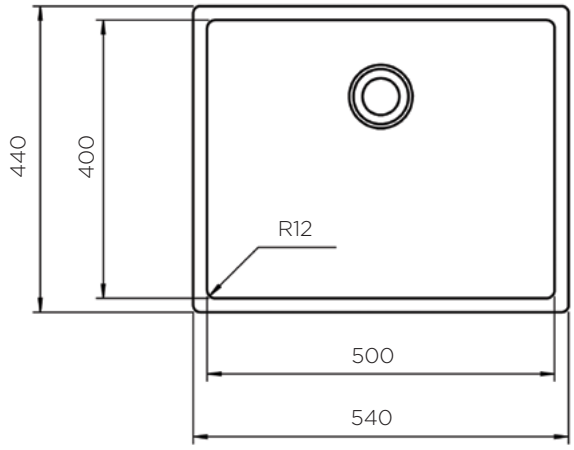

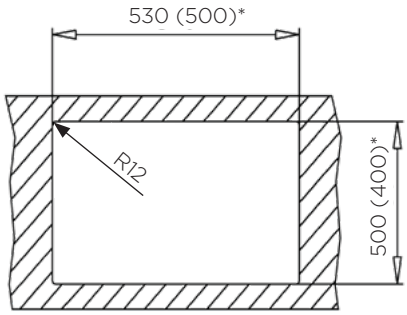

ZUNANJA MERA:
dolžina: 540 mm | širina: 440 mm
NOTRANJA MERA:
dolžina: 500 mm | širina: 400 mm | globina: 200 mm
MATERIAL: inox sijaj
ZA ELEMENT ŠIRINE OD: nadpultni 600 mm | *podpultni 700 mm
IZVRTINA ZA ARMATURO: ne
ODPIRANJE ODTOKA Z GUMBOM (POP-UP): ne
SIFON: da
DODATKI: 195269, 195270, 195271, 195272, 195273, 195274, 195275

Šifra	Naziv	Tip vgradnje
195366	IN-TECH korito 54x44 1B nadpultno	1,2
195369	IN-TECH korito 54x44 1B podpultno*	3

POMIVALNO KORITO IN-TECH
74x44 1B nadpultno / podpultno*

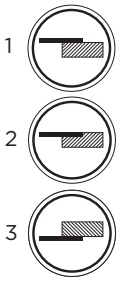



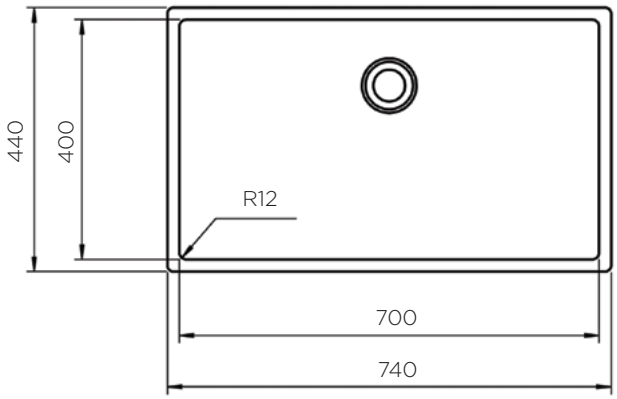

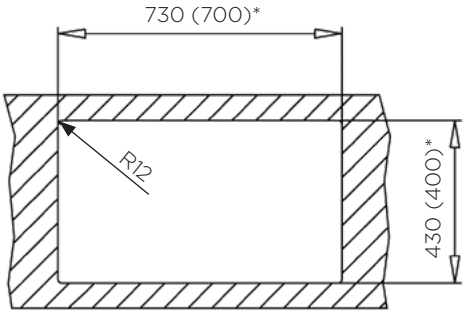

ZUNANJA MERA:
dolžina: 740 mm | širina: 440 mm
NOTRANJA MERA:
dolžina: 700 mm | širina: 400 mm | globina: 200 mm
MATERIAL: inox sijaj
ZA ELEMENT ŠIRINE OD: nadpultni 800 mm | *podpultni 900 mm
IZVRTINA ZA ARMATURO: ne
ODPIRANJE ODTOKA Z GUMBOM (POP-UP): ne
SIFON: da
DODATKI: 195269, 195270, 195271, 195272, 195273, 195274, 195275

Šifra	Naziv	Tip vgradnje
195367	IN-TECH korito 74x44 1B nadpultno	1,2
195370	IN-TECH korito 74x44 1B podpultno*	3



PODALJŠAN IZLIV BREZ VIDNEGA ROBA

IN-TECH MIX

POMIVALNO KORITO IN-TECH MIX 45x51 1B nadpultno

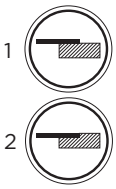



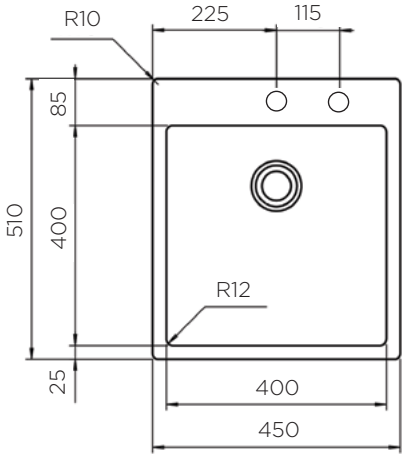

ZUNANJA MERA:
dolžina: 450 mm | širina: 510 mm
NOTRANJA MERA:
dolžina: 400 mm | širina: 400 mm | globina: 200 mm
MATERIAL: inox sijaj
ZA ELEMENT ŠIRINE OD: 500 mm
IZVRTINA ZA ARMATURO: da
ODPIRANJE ODTOKA Z GUMBOM (POP-UP): da
SIFON: da
DODATKI: 195269, 195270, 195271, 195272, 195273, 195274, 195275

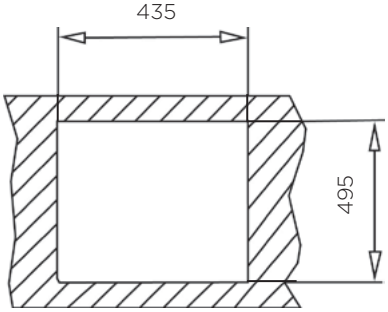

Šifra	Naziv	Tip vgradnje
195371	IN-TECH MIX korito 45x51 1B nadpultno	1,2

POMIVALNO KORITO IN-TECH MIX 55x51 1B nadpultno

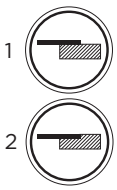



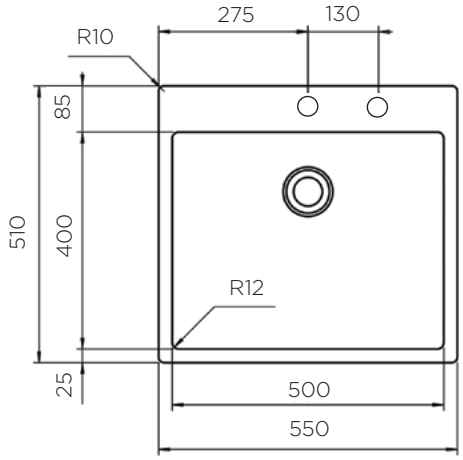

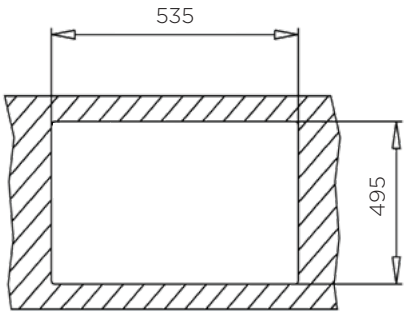

ZUNANJA MERA:
dolžina: 550 mm | širina: 510 mm
NOTRANJA MERA:
dolžina: 500 mm | širina: 400 mm | globina: 200 mm
MATERIAL: inox sijaj
ZA ELEMENT ŠIRINE OD: 600 mm
IZVRTINA ZA ARMATURO: da
ODPIRANJE ODTOKA Z GUMBOM (POP-UP): da
SIFON: da
DODATKI: 195269, 195270, 195271, 195272, 195273, 195274, 195275

Šifra	Naziv	Tip vgradnje
195372	IN-TECH MIX korito 55x51 1B nadpultno	1,2

POMIVALNO KORITO IN-TECH MIX 75x51 1B nadpultno

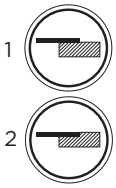



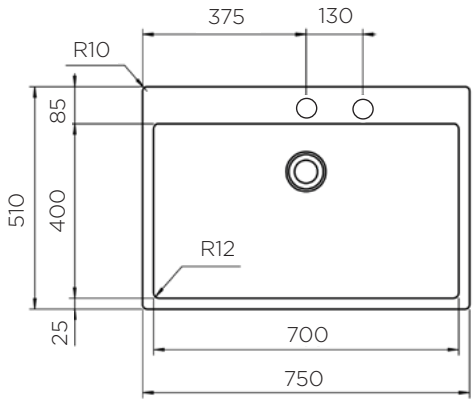

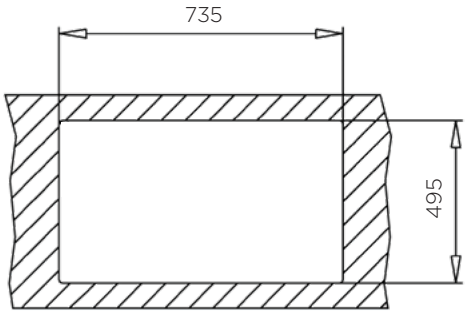

ZUNANJA MERA:
dolžina: 750 mm | širina: 510 mm
NOTRANJA MERA:
dolžina: 700 mm | širina: 400 mm | globina: 200 mm
MATERIAL: inox sijaj
ZA ELEMENT ŠIRINE OD: 800 mm
IZVRTINA ZA ARMATURO: da
ODPIRANJE ODTOKA Z GUMBOM (POP-UP): da
SIFON: da
DODATKI: 195269, 195270, 195271, 195272, 195273, 195274, 195275

Šifra	Naziv	Tip vgradnje
195373	IN-TECH MIX korito 75x51 1B nadpultno	1,2



POMIVALNO KORITO LUMEN SMART 44x44 1B nadpultno / podpultno*

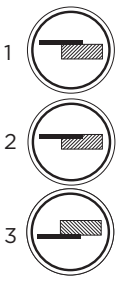



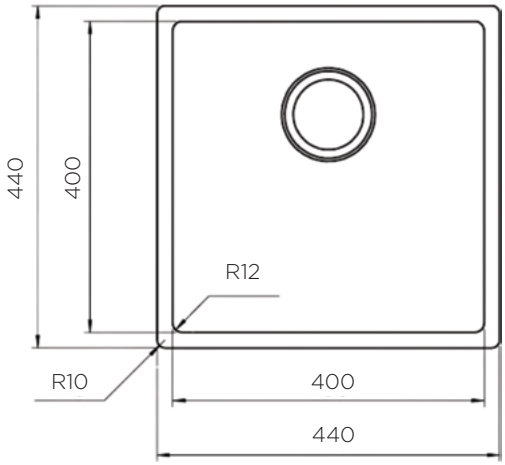

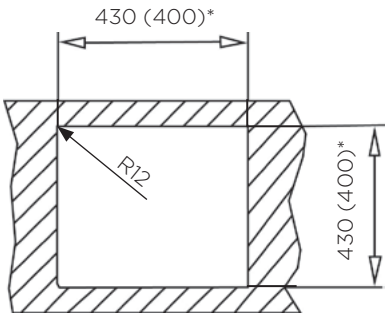

ZUNANJA MERA:
dolžina: 440 mm | širina: 440 mm
NOTRANJA MERA:
dolžina: 400 mm | širina: 400 mm | globina: 200 mm
MATERIAL: inox sijaj
ZA ELEMENT ŠIRINE OD: nadpultni 500 mm | *podpultni 600 mm
IZVRTINA ZA ARMATURO: ne
ODPIRANJE ODTOKA Z GUMBOM (POP-UP): ne
SIFON: da
DODATKI: 195269, 195270, 195271, 195272, 195273, 195274, 195275

Šifra	Naziv	Tip vgradnje
195189	LUMEN SMART korito 44x44 1B nadpultno	1,2
195192	LUMEN SMART korito 44x44 1B podpultno*	3

POMIVALNO KORITO LUMEN SMART 54x44 1B nadpultno / podpultno*

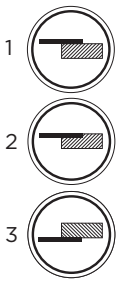



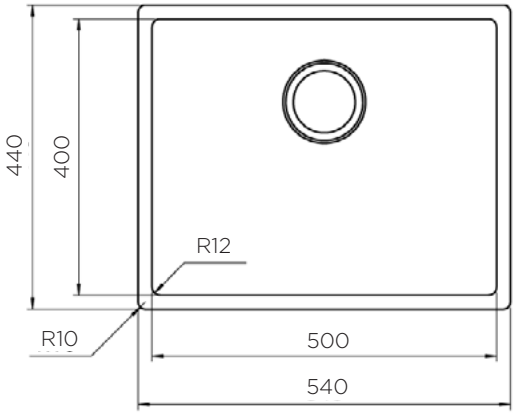

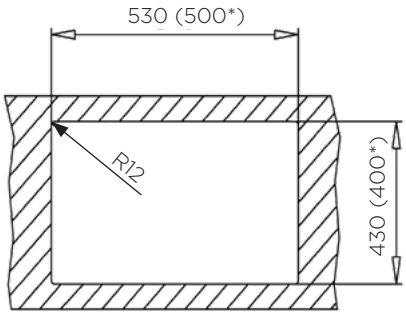

ZUNANJA MERA:
dolžina: 540 mm | širina: 440 mm
NOTRANJA MERA:
dolžina: 500 mm | širina: 400 mm | globina: 200 mm
MATERIAL: inox sijaj
ZA ELEMENT ŠIRINE OD: nadpultni 600 mm | *podpultni 800 mm
IZVRTINA ZA ARMATURO: ne
ODPIRANJE ODTOKA Z GUMBOM (POP-UP): ne
SIFON: da
DODATKI: 195269, 195270, 195271, 195272, 195273, 195274, 195275

Šifra	Naziv	Tip vgradnje
195190	LUMEN SMART korito 54x44 1B nadpultno	1,2
195193	LUMEN SMART korito 54x44 1B podpultno*	3

POMIVALNO KORITO LUMEN SMART 74x44 1B nadpultno / podpultno*

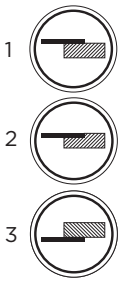



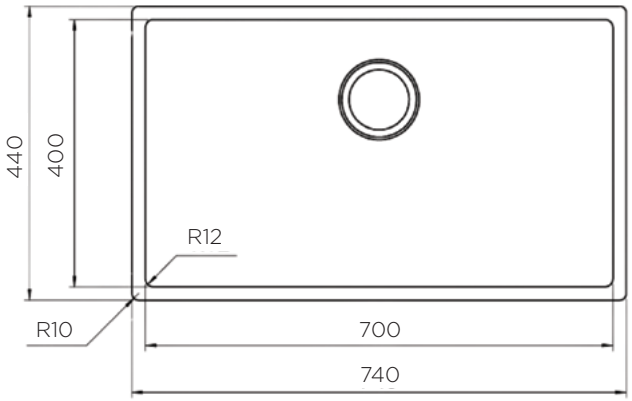

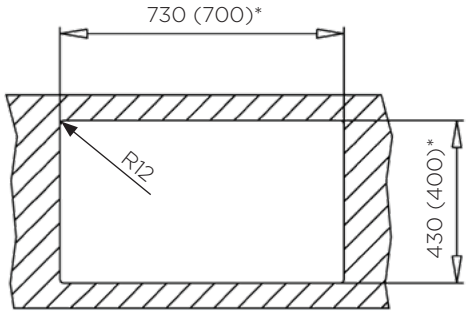

ZUNANJA MERA:
dolžina: 740 mm | širina: 440 mm
NOTRANJA MERA:
dolžina: 700 mm | širina: 400 mm | globina: 200 mm
MATERIAL: inox sijaj
ZA ELEMENT ŠIRINE OD: nadpultni 800 mm | *podpultni 900 mm
IZVRTINA ZA ARMATURO: ne
ODPIRANJE ODTOKA Z GUMBOM (POP-UP): ne
SIFON: da
DODATKI: 195269, 195270, 195271, 195272, 195273, 195274, 195275

Šifra	Naziv	Tip vgradnje
195191	LUMEN SMART korito 74x44 1B nadpultno	1,2
195194	LUMEN SMART korito 74x44 1B podpultno*	3



LUMEN SMART MIX

POMIVALNO KORITO LUMEN SMART MIX 45x51 1B nadpultno

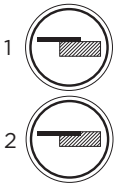



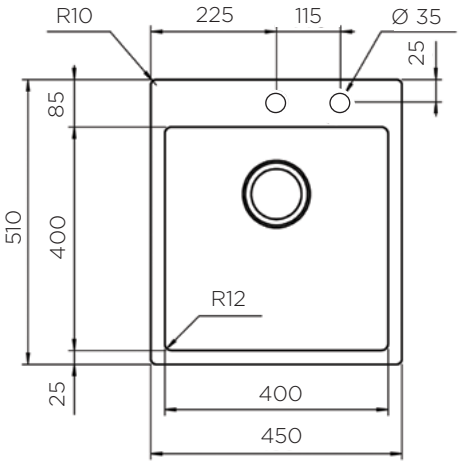

ZUNANJA MERA:
dolžina: 450 mm | širina: 510 mm
NOTRANJA MERA:
dolžina: 400 mm | širina: 400 mm | globina: 200 mm
MATERIAL: inox sijaj
ZA ELEMENT ŠIRINE OD: 500 mm
IZVRTINA ZA ARMATURO: da
ODPIRANJE ODTOKA Z GUMBOM (POP-UP): da
SIFON: da
DODATKI: 195269, 195270, 195271, 195272, 195273, 195274, 195275

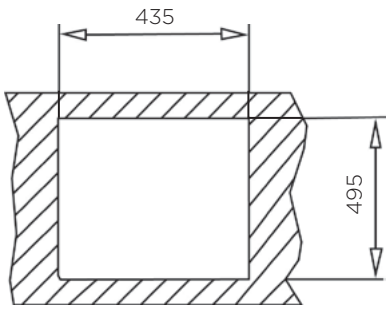

Šifra	Naziv	Tip vgradnje
195195	LUMEN SMART MIX korito 45x51 1B nadpultno	1,2

POMIVALNO KORITO LUMEN SMART MIX 55x51 1B nadpultno

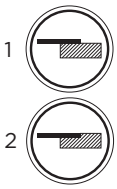



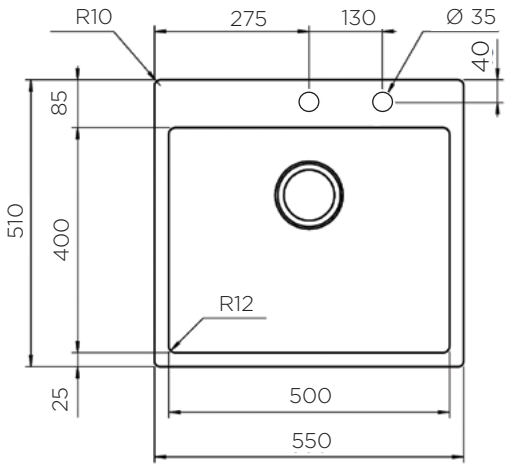

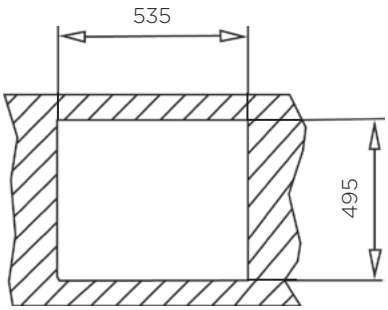

ZUNANJA MERA:
dolžina: 550 mm | širina: 510 mm
NOTRANJA MERA:
dolžina: 500 mm | širina: 400 mm | globina: 200 mm
MATERIAL: inox sijaj
ZA ELEMENT ŠIRINE OD: 600 mm
IZVRTINA ZA ARMATURO: da
ODPIRANJE ODTOKA Z GUMBOM (POP-UP): da
SIFON: da
DODATKI: 195269, 195270, 195271, 195272, 195273, 195274, 195275

Šifra	Naziv	Tip vgradnje
195196	LUMEN SMART MIX korito 55x51 1B nadpultno	1,2

POMIVALNO KORITO LUMEN SMART MIX 75x51 1B nadpultno

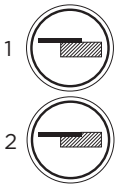



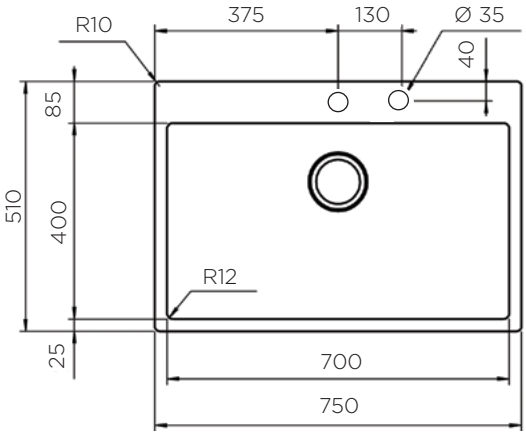

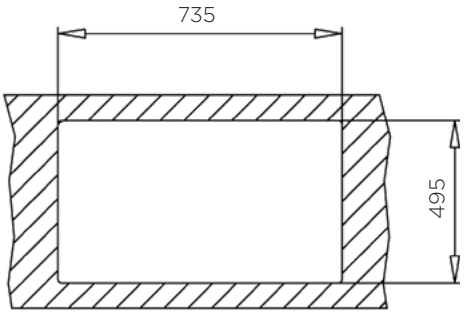

ZUNANJA MERA:
dolžina: 750 mm | širina: 510 mm
NOTRANJA MERA:
dolžina: 700 mm | širina: 400 mm | globina: 200 mm
MATERIAL: inox sijaj
ZA ELEMENT ŠIRINE OD: 800 mm
IZVRTINA ZA ARMATURO: da
ODPIRANJE ODTOKA Z GUMBOM (POP-UP): da
SIFON: da
DODATKI: 195269, 195270, 195271, 195272, 195273, 195274, 195275

Šifra	Naziv	Tip vgradnje
195197	LUMEN SMART MIX korito 75x51 1B nadpultno	1,2



POMIVALNO KORITO FILOQUADRA korito 23x45 1B nadpultno / podpultno*

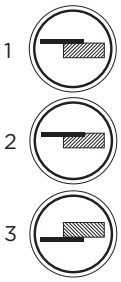



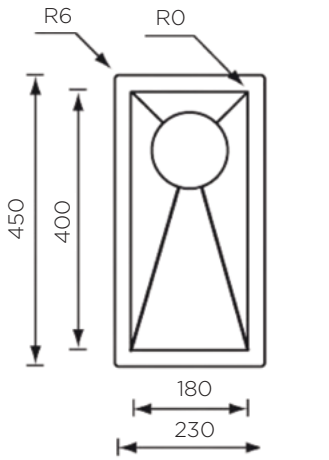

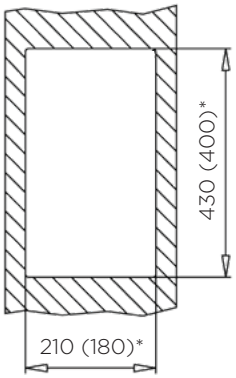

ZUNANJA MERA:
dolžina: 230 mm | širina: 450 mm
NOTRANJA MERA:
dolžina: 180 mm | širina: 400 mm | globina: 130 mm
MATERIAL: inox sijaj
ZA ELEMENT ŠIRINE OD: nadpultni 300 mm | *podpultni 450 mm
IZVRTINA ZA ARMATURO: ne
ODPIRANJE ODTOKA Z GUMBOM (POP-UP): ne
SIFON: da
DODATKI: 195275

Šifra	Naziv	Tip vgradnje
195198	FILOQUADRA korito 23x45 1B nadpultno	1,2
195206	FILOQUADRA korito 23x45 1B podpultno*	3

POMIVALNO KORITO FILOQUADRA 39x45 1B nadpultno / podpultno*

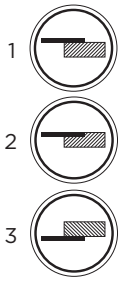



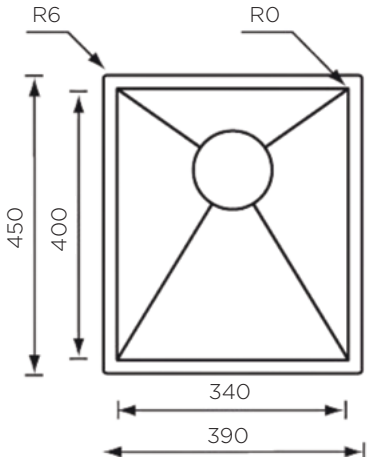

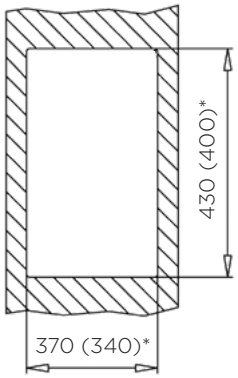

ZUNANJA MERA:
dolžina: 390 mm | širina: 450 mm
NOTRANJA MERA:
dolžina: 340 mm | širina: 400 mm | globina: 190 mm
MATERIAL: inox sijaj
ZA ELEMENT ŠIRINE OD: nadpultni 450 mm | *podpultni 500 mm
IZVRTINA ZA ARMATURO: ne
ODPIRANJE ODTOKA Z GUMBOM (POP-UP): ne
SIFON: da
DODATKI: 195269, 195270, 195271, 195272, 195273, 195274, 195275

Šifra	Naziv	Tip vgradnje
195199	FILOQUADRA korito 39x45 1B nadpultno	1,2
195207	FILOQUADRA korito 39x45 1B podpultno*	3

POMIVALNO KORITO FILOQUADRA 45x45 1B nadpultno / podpultno*

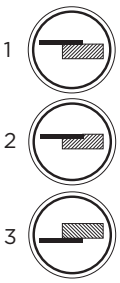



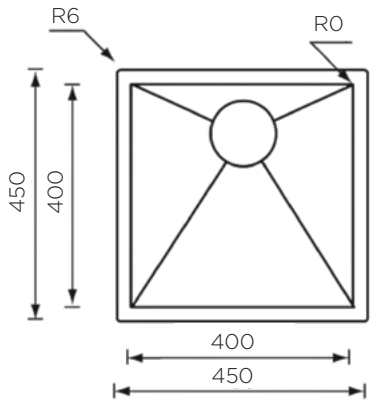

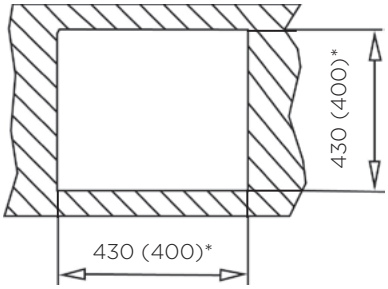

ZUNANJA MERA:
dolžina: 450 mm | širina: 450 mm
NOTRANJA MERA:
dolžina: 400 mm | širina: 400 mm | globina: 190 mm
MATERIAL: inox sijaj
ZA ELEMENT ŠIRINE OD: nadpultni 500 mm | *podpultni 600 mm
IZVRTINA ZA ARMATURO: ne
ODPIRANJE ODTOKA Z GUMBOM (POP-UP): ne
SIFON: da
DODATKI: 195269, 195270, 195271, 195272, 195273, 195274, 195275

Šifra	Naziv	Tip vgradnje
195200	FILOQUADRA korito 45x45 1B nadpultno	1,2
195208	FILOQUADRA korito 45x45 1B podpultno*	3

POMIVALNO KORITO FILOQUADRA 57x45 1B nadpultno / podpultno*

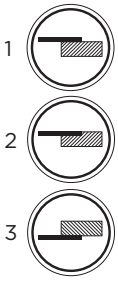



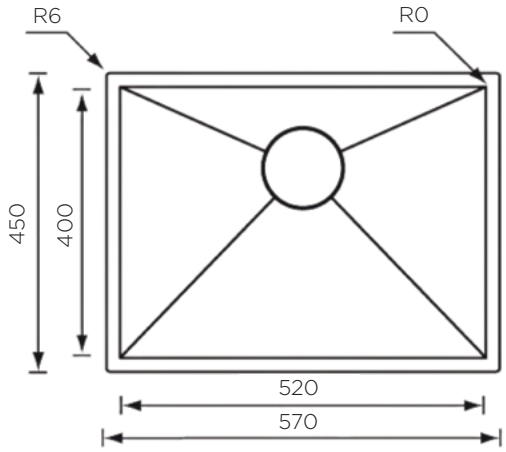

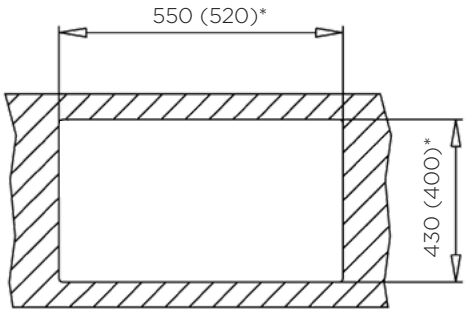

ZUNANJA MERA:
dolžina: 570 mm | širina: 450 mm
NOTRANJA MERA:
dolžina: 520 mm | širina: 400 mm |
globina: 190 mm
MATERIAL: inox sijaj
ZA ELEMENT ŠIRINE OD: nadpultni 600 mm |
*podpultni 800 mm
IZVRTINA ZA ARMATURO: ne
ODPIRANJE ODTOKA Z GUMBOM (POP-UP): ne
SIFON: da
DODATKI: 195269, 195270, 195271, 195272, 195273, 195274, 195275

Šifra	Naziv	Tip vgradnje
195201	FILOQUADRA korito 57x45 1B nadpultno	1,2
195209	FILOQUADRA korito 57x45 1B podpultno*	3

POMIVALNO KORITO FILOQUADRA 67x45 1-1/2B nadpultno L / podpultno L*

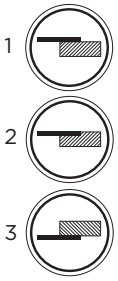



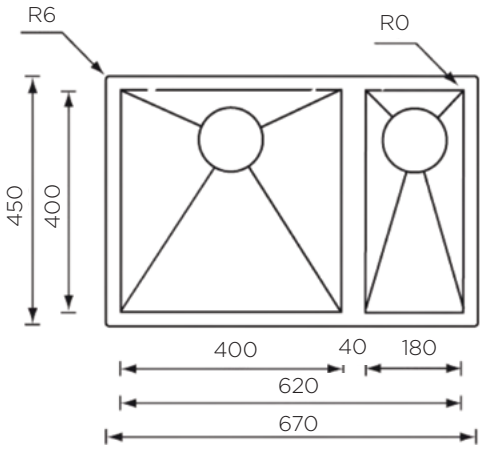

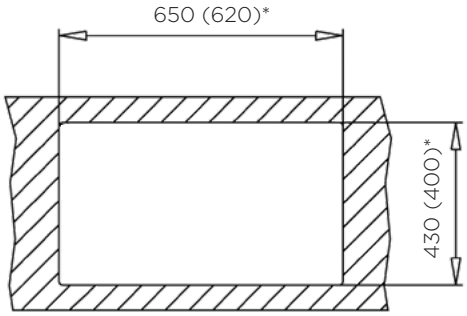

ZUNANJA MERA:
dolžina: 670 mm | širina: 450 mm
NOTRANJA MERA:
dolžina: 620 mm | širina: 400 mm |
globina: 190/130 mm
MATERIAL: inox sijaj
ZA ELEMENT ŠIRINE OD: nadpultni 800 mm |
*podpultni 800 mm
IZVRTINA ZA ARMATURO: ne
ODPIRANJE ODTOKA Z GUMBOM (POP-UP): ne
SIFON: da
DODATKI: 195269, 195270, 195271, 195272, 195273, 195274, 195275

Šifra	Naziv	Tip vgradnje
195202	FILOQUADRA korito 67x45 1-1/2B nadpult.L	1,2
195210	FILOQUADRA korito 67x45 1-1/2B podpult.L*	3

POMIVALNO KORITO FILOQUADRA 77x45 1B nadpultno / podpultno*

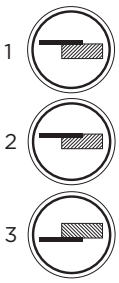



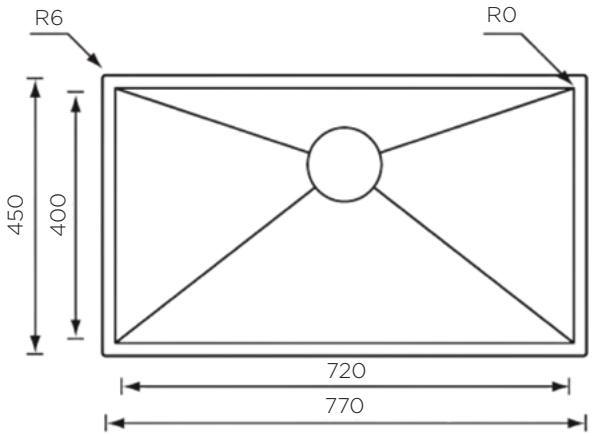

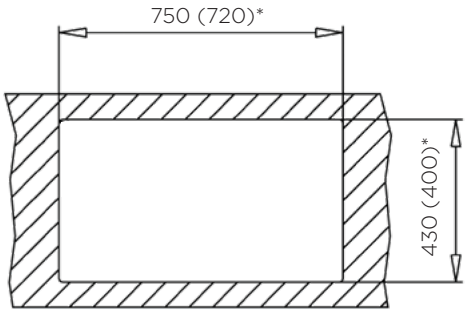

ZUNANJA MERA:
dolžina: 770 mm | širina: 450 mm
NOTRANJA MERA:
dolžina: 720mm | širina: 400 mm | globina: 190 mm
MATERIAL: inox sijaj
ZA ELEMENT ŠIRINE OD: nadpultni 800 mm | *podpultni 900 mm
IZVRTINA ZA ARMATURO: ne
ODPIRANJE ODTOKA Z GUMBOM (POP-UP): ne
SIFON: da
DODATKI: 195269, 195270, 195271, 195272, 195273, 195274, 195275

Šifra	Naziv	Tip vgradnje
195203	FILOQUADRA korito 77x45 1B nadpultno	1,2
195211	FILOQUADRA korito 77x45 1B podpultno*	3

POMIVALNO KORITO FILOQUADRA 79x45 1-1/2B nadpultno L / podpultno L*

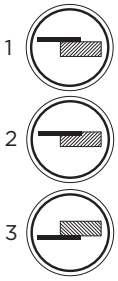



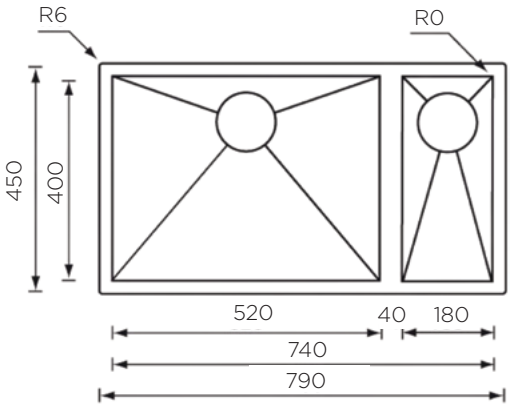

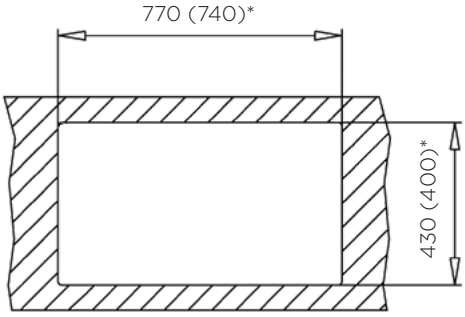

ZUNANJA MERA:
dolžina: 790 mm | širina: 450 mm
NOTRANJA MERA:
dolžina: 740 mm | širina: 400 mm | globina: 190/130 mm
MATERIAL: inox sijaj
ZA ELEMENT ŠIRINE OD: nadpultni 900 mm | *podpultni 900 mm
IZVRTINA ZA ARMATURO: ne
ODPIRANJE ODTOKA Z GUMBOM (POP-UP): ne
SIFON: da
DODATKI: 195269, 195270, 195271, 195272, 195273, 195274, 195275

Šifra	Naziv	Tip vgradnje
195204	FILOQUADRA korito 79x45 1-1/2B nadpult.L	1,2
195212	FILOQUADRA korito 79x45 1-1/2B podpult.L*	3

POMIVALNA KORITA - LUXURYSTYLE

POMIVALNO KORITO FILOQUADRA 85x45 1B nadpultno / podpultno*

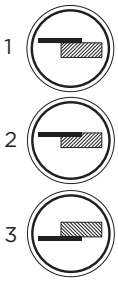



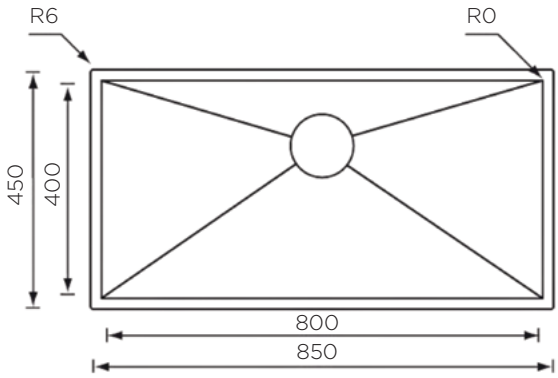

ZUNANJA MERA:
dolžina: 850 mm | širina: 450 mm
NOTRANJA MERA:
dolžina: 800 mm | širina: 400 mm |
globina: 190 mm
MATERIAL: inox sijaj
ZA ELEMENT ŠIRINE OD: nadpultni 900 mm |
*podpultni 1000 mm
IZVRTINA ZA ARMATURO: ne
ODPIRANJE ODTOKA Z GUMBOM (POP-UP): ne
SIFON: da
DODATKI: 195269, 195270, 195271, 195272, 195273, 195274, 195275

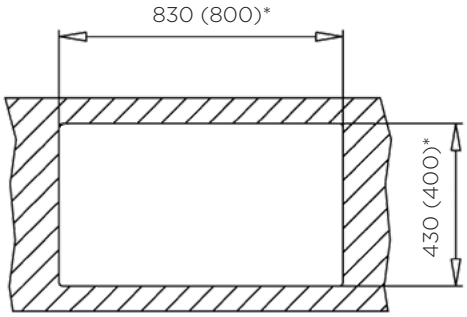

Šifra	Naziv	Tip vgradnje
195205	FILOQUADRA korito 85x45 1B nadpultno	1,2
195213	FILOQUADRA korito 85x45 1B podpultno*	3

POMIVALNO KORITO FILOQUADRA 85x44 1B-1D podpultno*





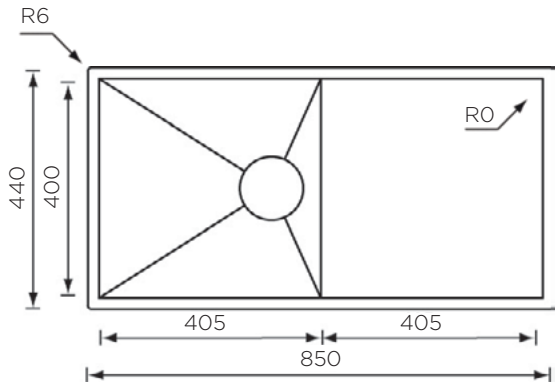

ZUNANJA MERA:
dolžina: 850 mm | širina: 440 mm
NOTRANJA MERA:
dolžina: 810 mm | širina: 400 mm |
globina: 190 mm
MATERIAL: inox sijaj
ZA ELEMENT ŠIRINE OD: *podpultni 1000 mm
IZVRTINA ZA ARMATURO: ne
ODPIRANJE ODTOKA Z GUMBOM (POP-UP): ne
SIFON: da
DODATKI: 195269, 195270, 195271, 195272, 195273, 195274, 195275

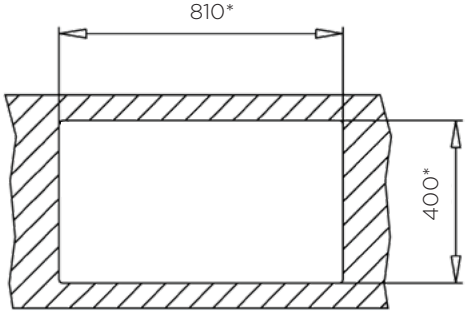

Šifra	Naziv	Tip vgradnje
195400	FILOQUADRA korito 85x44 1B-1D podpultno*	3

STARMAN®



FILOQUADRA MIX

POMIVALNO KORITO FILOQUADRA MIX 86x50 1B-1D nadpul. L / D , nadpultno



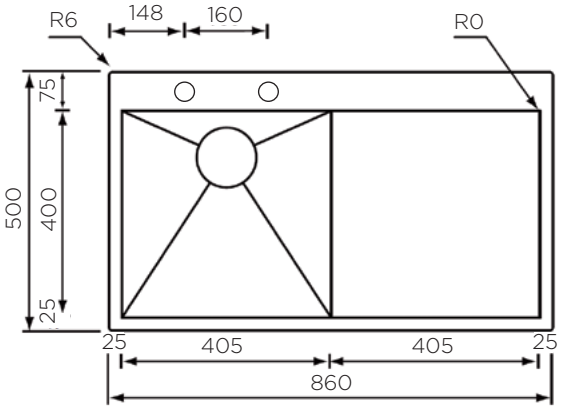

ZUNANJA MERA:
dolžina: 860 mm | širina: 500 mm
NOTRANJA MERA:
dolžina: 405 mm | širina: 400 mm |
globina: 190 mm
MATERIAL: inox sijaj
ZA ELEMENT ŠIRINE OD: nadpultni 450 mm
IZVRTINA ZA ARMATURO: da
ODPIRANJE ODTOKA Z GUMBOM (POP-UP): da
SIFON: da
DODATKI: 195269, 195270, 195271, 195272, 195273, 195274, 195275

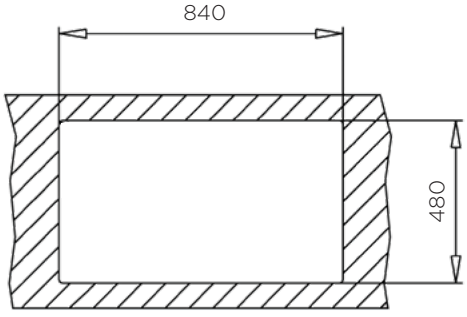

Šifra	Naziv	Tip vgradnje
195214	FILOQUADRA MIX kor.86x50 1B-1D nadpul. L	1,2
195215	FILOQUADRA MIX kor.86x50 1B-1D nadpul. D	1,2



CLASSICSTYLE

Klasičen stil, trden in praktičen model, ki se sveti kot jeklo, iz katerega je narejen, izžarevajoč moč in eleganco. Celotno strokovno znanje CM je vtkano v trdno moč te klasične serije.

Pri CM se zavedamo, da je pomivalno korito srce vsake kuhinje. Že več kot pol stoletja izdelujemo vrhunska pomivalna korita. Naš asortiman Classicstyle ponuja vse, kar potrebujete za polno učinkovitost pri kuhanju, hkrati pa ohranja prijetno toplino vaše kuhinje.

Naše delovne površine in pomivalna korita so sinonim za lepoto in vzdržljivost.



Standard

Ima volumen, vendar je skoraj neviden.
Zahvaljujoč CM-ovemu edinstvenemu sistemu upogibanja, rob izstopa iz delovne plošče, vendar na način, ki je eleganten in neopazen.

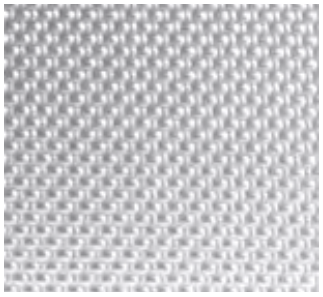

Odpornost na praske

Nerjaveče jeklo s posebno strojno obdelano površino, ki zagotavlja visoko odpornost proti obrabi in ji daje značilen lesk.



Satin

Vsestranskost in praktičnost nerjavečega jekla. Matiran videz s sijajem.
Eleganca, čistoča ter odpornost na praske in obrabo v vsakodnevni uporabi.





POMIVALNO KORITO CRISTAL 79x50 1B-1D



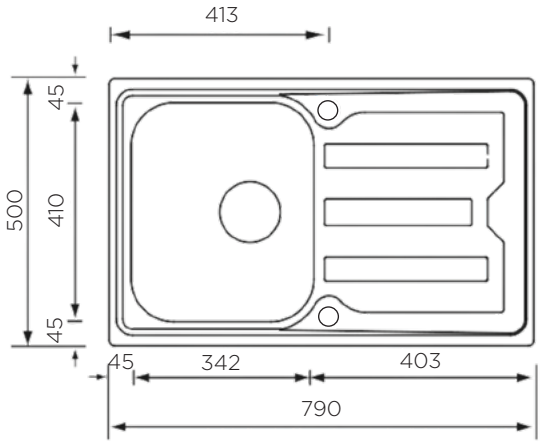

ZUNANJA MERA:
dolžina: 790 mm | širina: 500 mm
NOTRANJA MERA:
dolžina: 342 mm | širina: 410 mm | globina: 210 mm
MATERIAL: inox sijaj
ZA ELEMENT ŠIRINE OD: 450 mm
IZVRTINA ZA ARMATURO: da
ODPIRANJE ODTOKA Z GUMBOM (POP-UP): da
SIFON: da
DODATKI: 195275

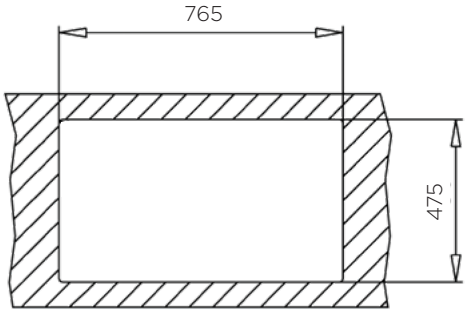

Šifra	Naziv
195222	CRISTAL korito 79x50 1B-1D

POMIVALNO KORITO CRISTAL 86x50 1B-1D



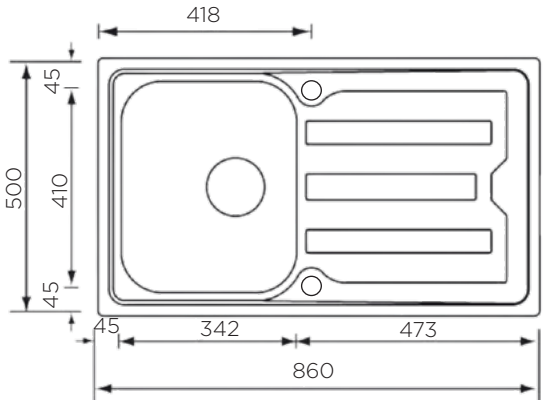

ZUNANJA MERA:
dolžina: 860 mm | širina: 500 mm
NOTRANJA MERA:
dolžina: 342 mm | širina: 410 mm | globina: 210 mm
MATERIAL: inox sijaj
ZA ELEMENT ŠIRINE OD: 450 mm
IZVRTINA ZA ARMATURO: da
ODPIRANJE ODTOKA Z GUMBOM (POP-UP): da
SIFON: da
DODATKI: 195275

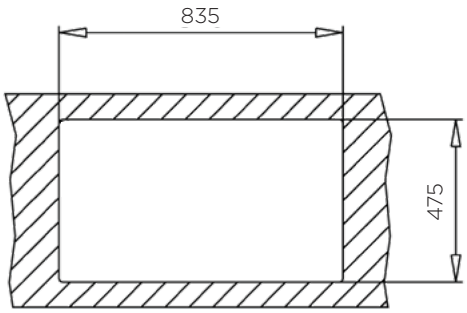

Šifra	Naziv
195223	CRISTAL korito 86x50 1B-1D

POMIVALNO KORITO CRISTAL 100x50 1B-1D



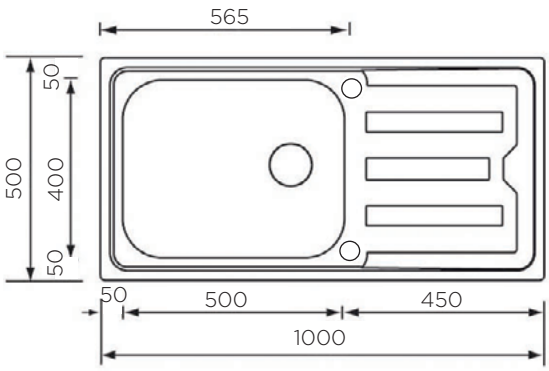

ZUNANJA MERA:
dolžina: 1000 mm | širina: 500 mm
NOTRANJA MERA:
dolžina: 500 mm | širina: 400 mm | globina: 210 mm
MATERIAL: inox sijaj
ZA ELEMENT ŠIRINE OD: 600 mm
IZVRTINA ZA ARMATURO: da
ODPIRANJE ODTOKA Z GUMBOM (POP-UP): da
SIFON: da
DODATKI: 195275

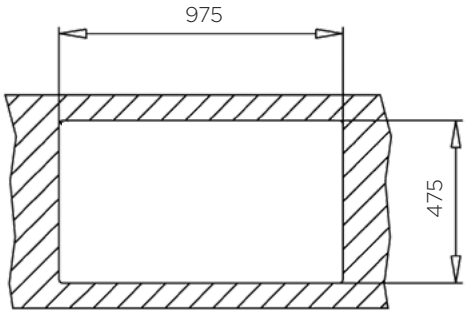

Šifra	Naziv
195224	CRISTAL korito 100x50 1B-1D



POMIVALNO KORITO MATICO 58x50 1-1/2B



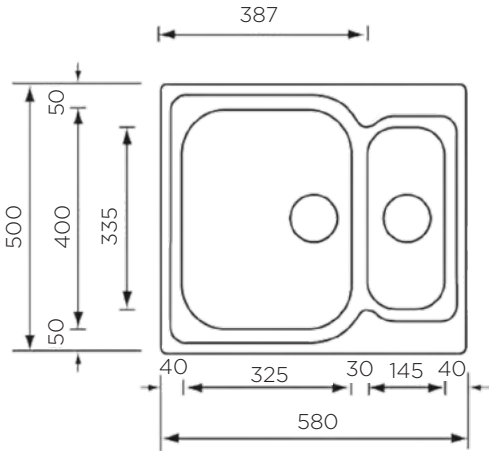

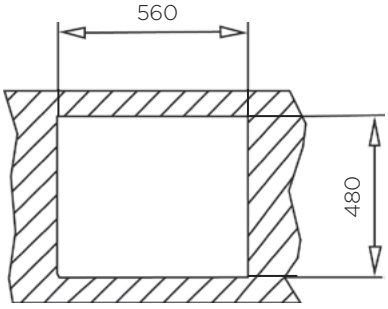

ZUNANJA MERA:
dolžina: 580 mm | širina: 500 mm
NOTRANJA MERA:
dolžina: 325 (145) mm | širina: 400 (335) mm | globina: 190/130 mm
MATERIAL: inox sijaj
ZA ELEMENT ŠIRINE OD: 600 mm
IZVRTINA ZA ARMATURO: ne
ODPIRANJE ODTOKA Z GUMBOM (POP-UP): ne
SIFON: da
DODATKI: 195275

Šifra	Naziv
195225	MATICO korito 58x50 1-1/2B

POMIVALNO KORITO MATICO 58x50 1B-1/2D



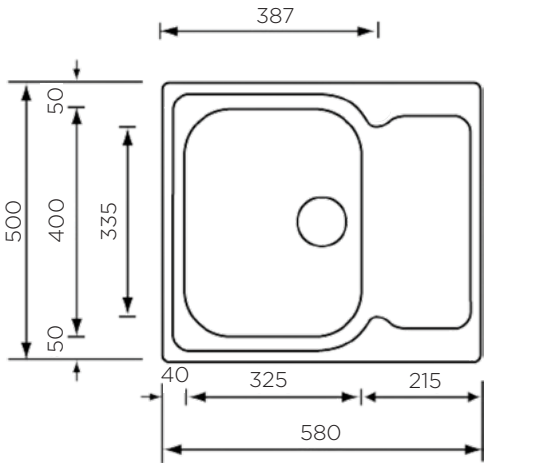

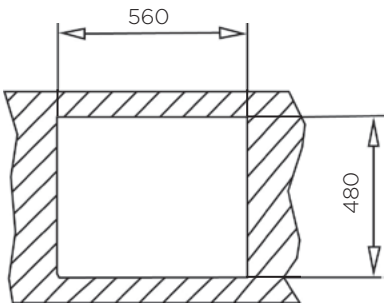

ZUNANJA MERA:
dolžina: 580 mm | širina: 500 mm
NOTRANJA MERA:
dolžina: 325 (215) mm | širina: 400 (335) mm | globina: 190 mm
MATERIAL: inox sijaj
ZA ELEMENT ŠIRINE OD: 450 mm
IZVRTINA ZA ARMATURO: ne
ODPIRANJE ODTOKA Z GUMBOM (POP-UP): ne
SIFON: da
DODATKI: 195275

Šifra	Naziv
195283	MATICO korito 58x50 1B-1/2D





POMIVALNO KORITO COMETA 79x50 1B-1D



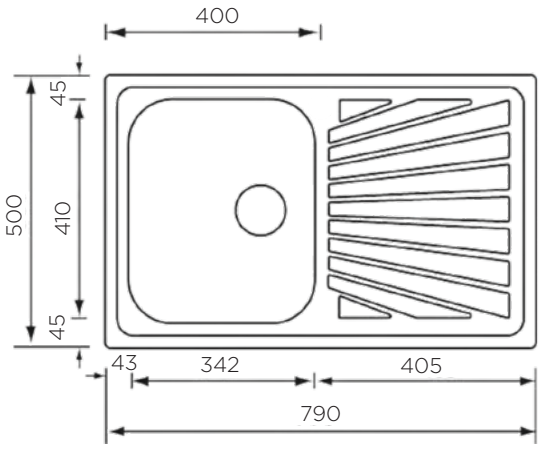

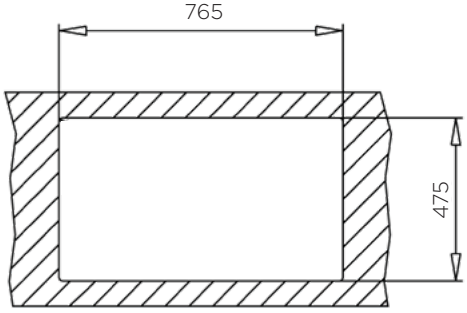

ZUNANJA MERA:
dolžina: 790 mm | širina: 500 mm
NOTRANJA MERA:
dolžina: 342 mm | širina: 410 mm | globina: 190 mm
MATERIAL: inox sijaj
ZA ELEMENT ŠIRINE OD: 450 mm
IZVRTINA ZA ARMATURO: ne
ODPIRANJE ODTOKA Z GUMBOM (POP-UP): ne
SIFON: da
DODATKI: 195275

Šifra	Naziv
195226	COMETA korito 79x50 1B-1D

POMIVALNO KORITO COMETA 86x50 1B-1D



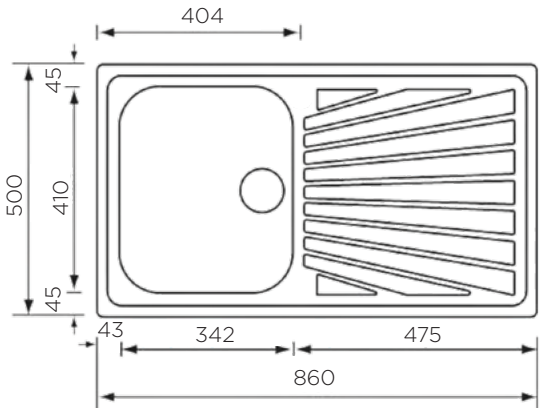

ZUNANJA MERA:
dolžina: 860 mm | širina: 500 mm
NOTRANJA MERA:
dolžina: 342 mm | širina: 410 mm | globina: 190 mm
MATERIAL: inox sijaj
ZA ELEMENT ŠIRINE OD: 450 mm
IZVRTINA ZA ARMATURO: ne
ODPIRANJE ODTOKA Z GUMBOM (POP-UP): ne
SIFON: da
DODATKI: 195275

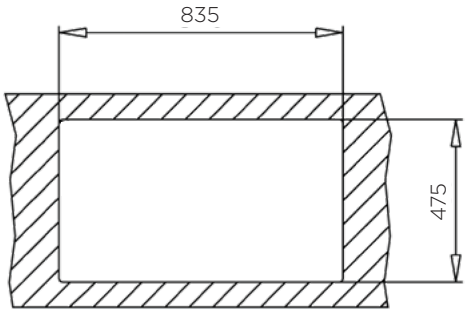

Šifra	Naziv
195227	COMETA korito 86x50 1B-1D

POMIVALNO KORITO COMETA 100x50 1B-1D



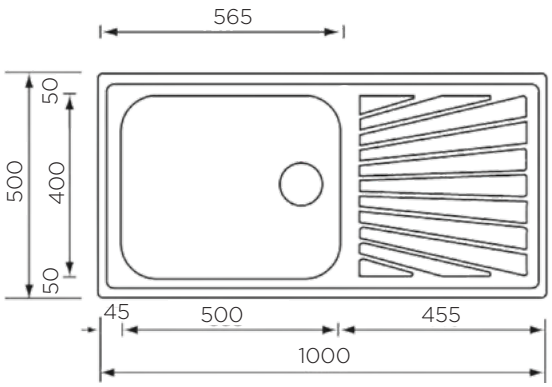

ZUNANJA MERA:
dolžina: 1000 mm | širina: 500 mm
NOTRANJA MERA:
dolžina: 500 mm | širina: 400 mm | globina: 210 mm
MATERIAL: inox sijaj
ZA ELEMENT ŠIRINE OD: 600 mm
IZVRTINA ZA ARMATURO: ne
ODPIRANJE ODTOKA Z GUMBOM (POP-UP): ne
SIFON: da
DODATKI: 195275

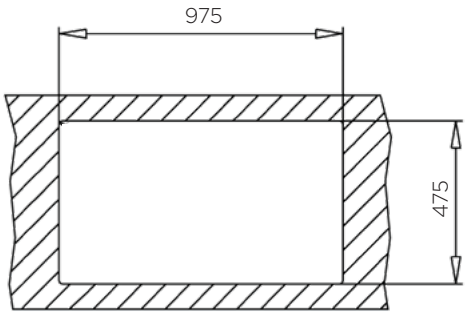

Šifra	Naziv
195228	COMETA korito 100x50 1B-1D



POMIVALNO KORITO GHIBLI 79x50 1B-1D



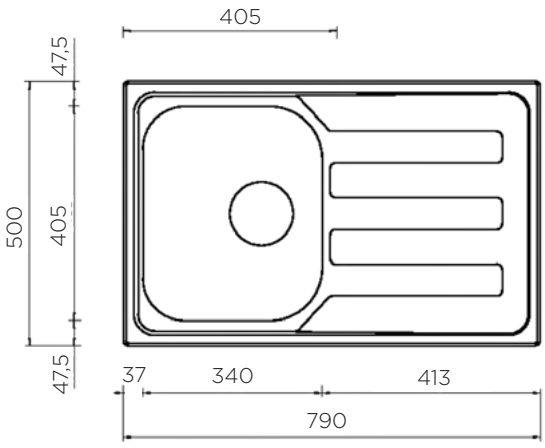

ZUNANJA MERA:
dolžina: 790 mm | širina: 500 mm
NOTRANJA MERA:
dolžina: 340 mm | širina: 405 mm | globina: 170 mm
MATERIAL: inox sijaj
ZA ELEMENT ŠIRINE OD: 450 mm
IZVRTINA ZA ARMATURO: ne
ODPIRANJE ODTOKA Z GUMBOM (POP-UP): ne
SIFON: da
DODATKI: 195275

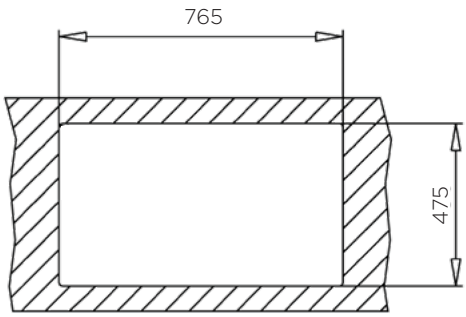

Šifra	Naziv
195229	GHIBLI korito 79x50 1B-1D

POMIVALNO KORITO GHIBLI 86X50 1B-1D



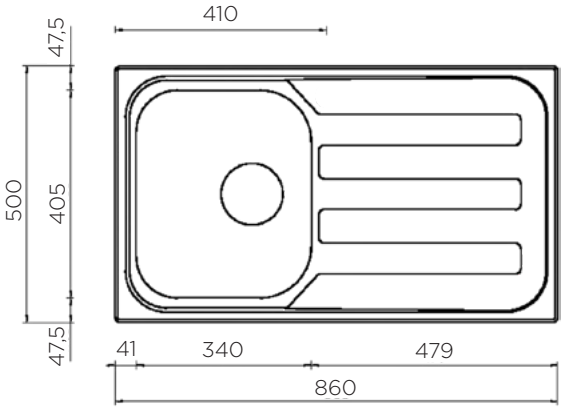

ZUNANJA MERA:
dolžina: 860 mm | širina: 500 mm
NOTRANJA MERA:
dolžina: 340 mm | širina: 405 mm | globina: 170 mm
MATERIAL: inox sijaj
ZA ELEMENT ŠIRINE OD: 450 mm
IZVRTINA ZA ARMATURO: ne
ODPIRANJE ODTOKA Z GUMBOM (POP-UP): ne
SIFON: da
DODATKI: 195275

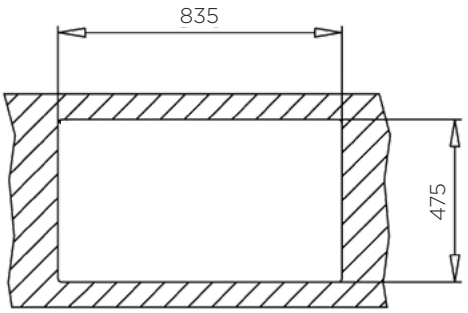

Šifra	Naziv
195230	GHIBLI korito 86X50 1B-1D

POMIVALNO KORITO GHIBLI 86X50 2B



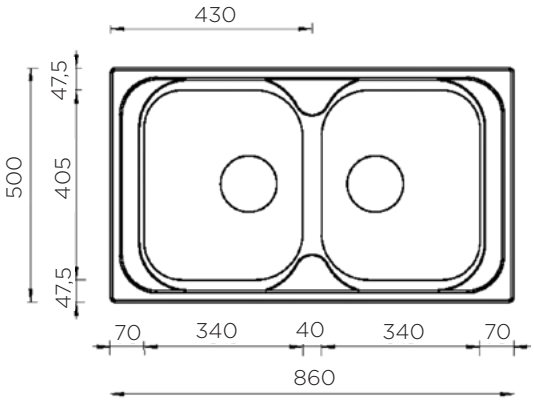

ZUNANJA MERA:
dolžina: 860 mm | širina: 500 mm
NOTRANJA MERA:
dolžina: 340 (340) mm | širina: 405 mm |
globina: 170 mm
MATERIAL: inox sijaj
ZA ELEMENT ŠIRINE OD: 800 mm
IZVRTINA ZA ARMATURO: ne
ODPIRANJE ODTOKA Z GUMBOM (POP-UP): ne
SIFON: da
DODATKI: 195275

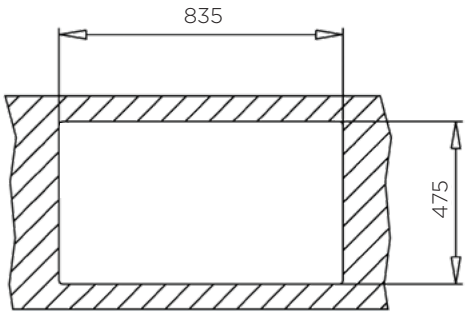

Šifra	Naziv
195231	GHIBLI korito 86X50 2B

POMIVALNA KORITA - CLASSICSTYLE

POMIVALNO KORITO GHIBLI 100X50 1-1/2B-1D



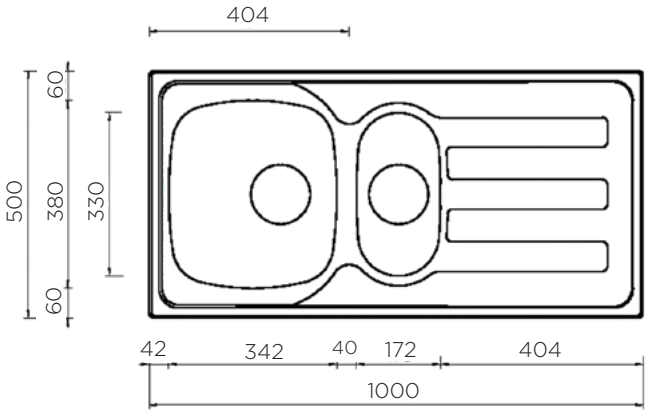

ZUNANJA MERA:
dolžina: 1000 mm | širina: 500 mm
NOTRANJA MERA:
dolžina: 342 (172) mm | širina: 380 (330) mm | globina: 160/100 mm
MATERIAL: inox sijaj
ZA ELEMENT ŠIRINE OD: 600 mm, 800 mm od začetka elementa
IZVRTINA ZA ARMATURO: ne
ODPIRANJE ODTOKA Z GUMBOM (POP-UP): ne
SIFON: da
DODATKI: 195275

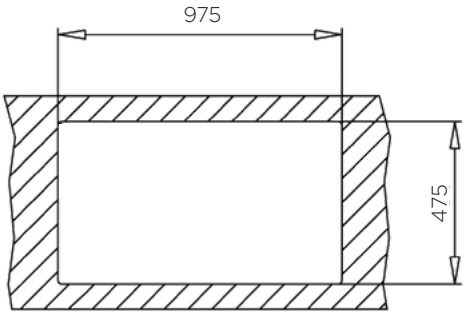

Šifra	Naziv
195232	GHIBLI korito 100X50 1-1/2B-1D

POMIVALNO KORITO GHIBLI 116X50 2B-1D



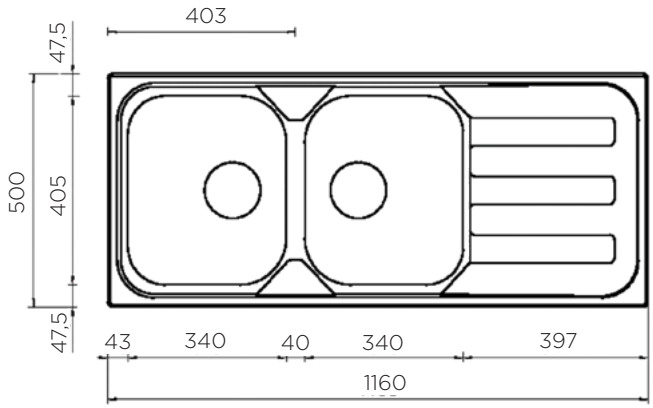

ZUNANJA MERA:
dolžina: 1160 mm | širina: 500 mm
NOTRANJA MERA:
dolžina: 340 (340) mm | širina: 405 mm | globina: 170 mm
MATERIAL: inox sijaj
ZA ELEMENT ŠIRINE OD: 800 mm
IZVRTINA ZA ARMATURO: ne
ODPIRANJE ODTOKA Z GUMBOM (POP-UP): ne
SIFON: da
DODATKI: 195275

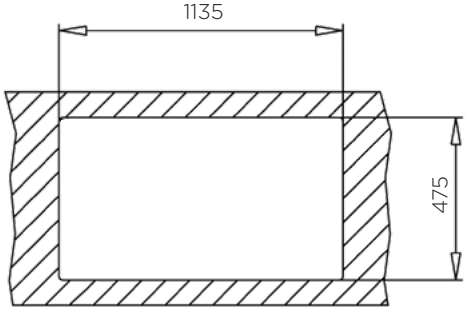

Šifra	Naziv
195233	GHIBLI korito 116X50 2B-1D



POMIVALNO KORITO MONDIAL 79x50 1B-1D ECONOMIC PACK



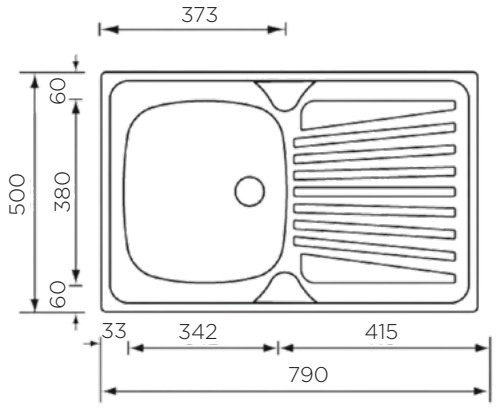

ZUNANJA MERA:
dolžina: 790 mm | širina: 500 mm
NOTRANJA MERA:
dolžina: 342 mm | širina: 380 mm | globina: 150 mm
MATERIAL: inox sijaj
ZA ELEMENT ŠIRINE OD: 450 mm
IZVRTINA ZA ARMATURO: ne
ODPIRANJE ODTOKA Z GUMBOM (POP-UP): ne
SIFON: da
DODATKI: 195275

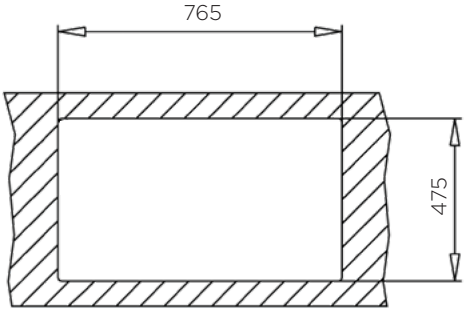

Šifra	Naziv
195234	MONDIAL korito 79x50 1B-1D ECONOMIC PACK

POMIVALNO KORITO MONDIAL 79x50 2B ECONOMIC PACK



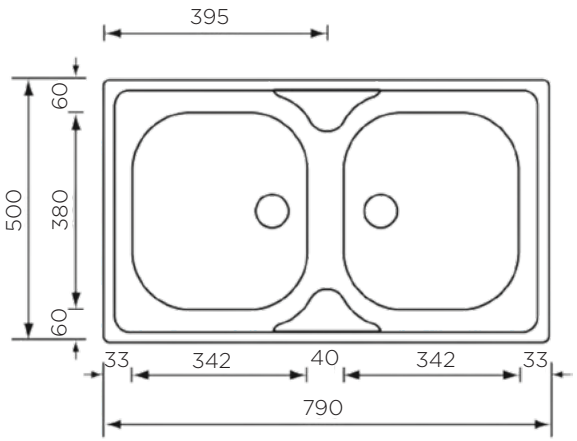

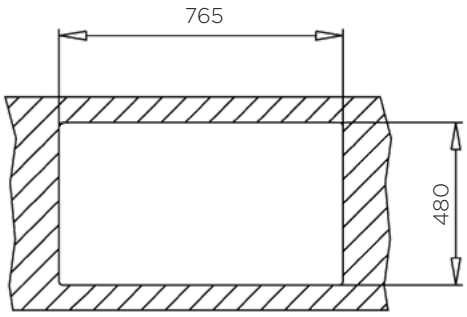

ZUNANJA MERA:
dolžina: 790 mm | širina: 500 mm
NOTRANJA MERA:
dolžina: 342 (342) mm | širina: 380 mm | globina: 150 mm
MATERIAL: inox sijaj
ZA ELEMENT ŠIRINE OD: 800 mm
IZVRTINA ZA ARMATURO: ne
ODPIRANJE ODTOKA Z GUMBOM (POP-UP): ne
SIFON: da
DODATKI: 195275

Šifra	Naziv
195235	MONDIAL korito 79x50 2B ECONOMIC PACK

POMIVALNO KORITO MONDIAL 86x50 1B-1D ECONOMIC PACK



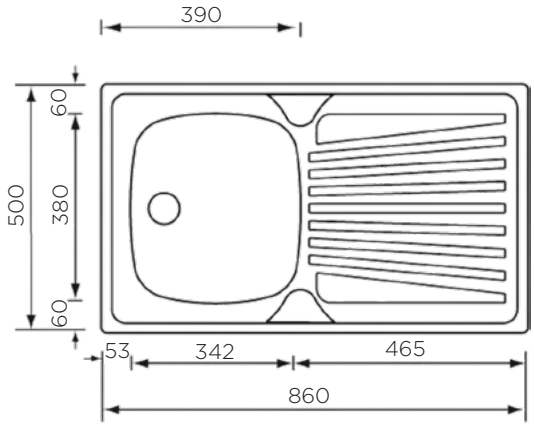

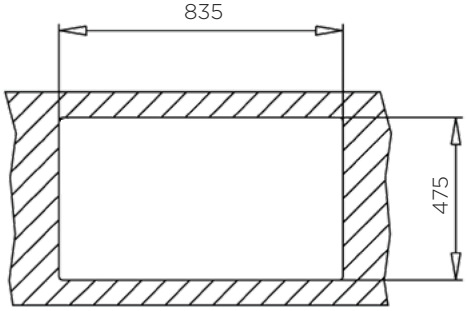

ZUNANJA MERA:
dolžina: 860 mm | širina: 500 mm
NOTRANJA MERA:
dolžina: 342 mm | širina: 380 mm | globina: 150 mm
MATERIAL: inox sijaj
ZA ELEMENT ŠIRINE OD: 450 mm
IZVRTINA ZA ARMATURO: ne
ODPIRANJE ODTOKA Z GUMBOM (POP-UP): ne
SIFON: da
DODATKI: 195275

Šifra	Naziv
195236	MONDIAL korito 86x50 1B-1D ECONOMIC PACK

POMIVALNO KORITO MONDIAL 86x50 2B ECONOMIC PACK



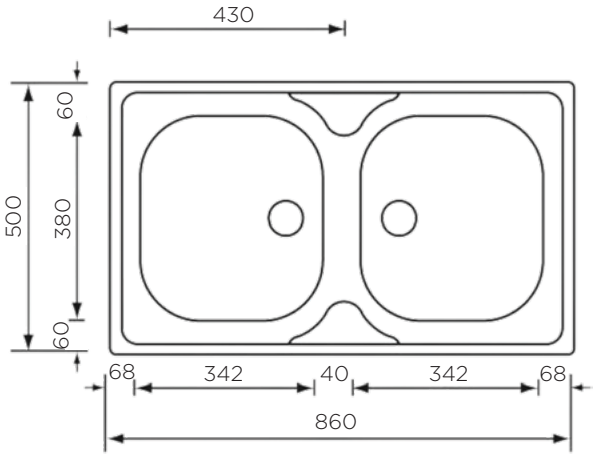

ZUNANJA MERA:
dolžina: 860 mm | širina: 500 mm
NOTRANJA MERA:
dolžina: 342 (342) mm | širina: 380 mm |
globina: 150 mm
MATERIAL: inox sijaj
ZA ELEMENT ŠIRINE OD: 800 mm
IZVRTINA ZA ARMATURO: ne
ODPIRANJE ODTOKA Z GUMBOM (POP-UP): ne
SIFON: da
DODATKI: 195275

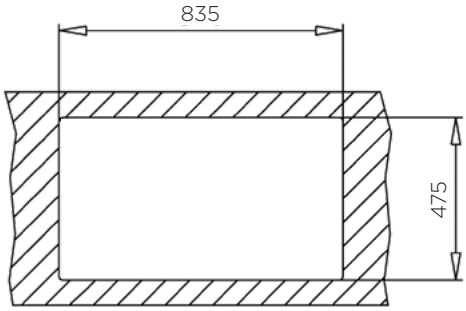

Šifra	Naziv
195237	MONDIAL korito 86x50 2B ECONOMIC PACK

POMIVALNO KORITO MONDIAL 116x50 2B-1D ECONOMIC PACK



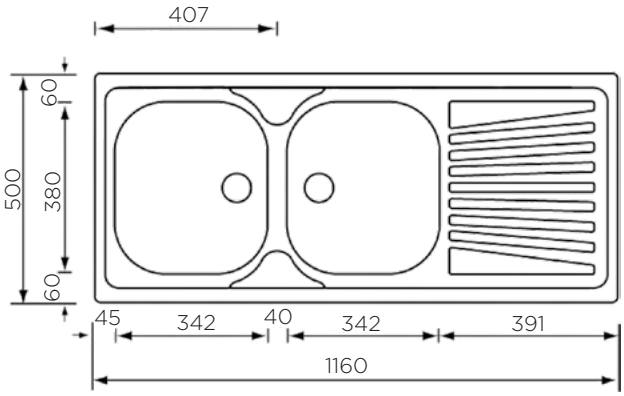

ZUNANJA MERA:
dolžina: 1160 mm | širina: 500 mm
NOTRANJA MERA:
dolžina: 342 (342) mm | širina: 380 mm |
globina: 150 mm
MATERIAL: inox sijaj
ZA ELEMENT ŠIRINE OD: 800 mm
IZVRTINA ZA ARMATURO: ne
ODPIRANJE ODTOKA Z GUMBOM (POP-UP): ne
SIFON: da
DODATKI: 195275

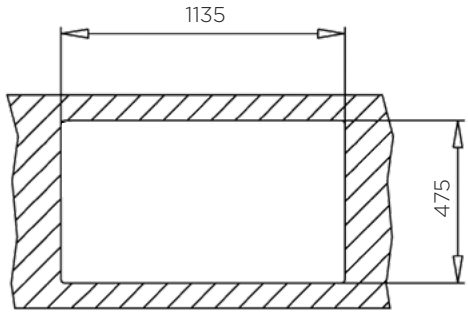

Šifra	Naziv
195239	MONDIAL korito 116x50 2B-1D ECONOMIC PACK



CINZIA

POMIVALNO KORITO CINZIA Ø43,5 1B



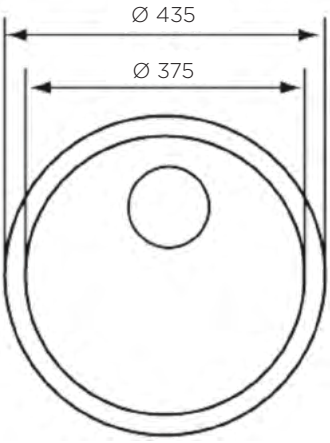

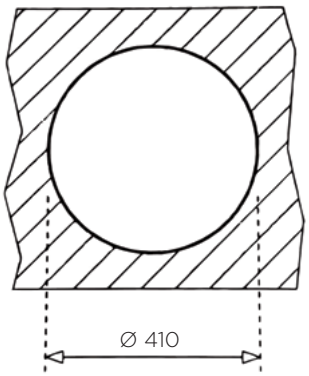

ZUNANJA MERA:
premer: Ø435 mm
NOTRANJA MERA:
premer: Ø375 | globina: 160 mm
MATERIAL: inox sijaj
ZA ELEMENT ŠIRINE OD: 450 mm
IZVRTINA ZA ARMATURO: ne
ODPIRANJE ODTOKA Z GUMBOM (POP-UP): ne
SIFON: da
DODATKI: 195275

Šifra	Naziv
195240	CINZIA korito FI 43,5 1B

POMIVALNO KORITO CINZIA 44x50 1B



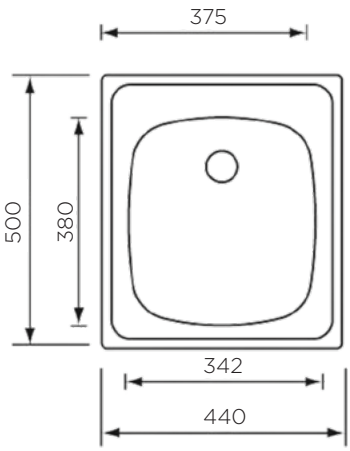

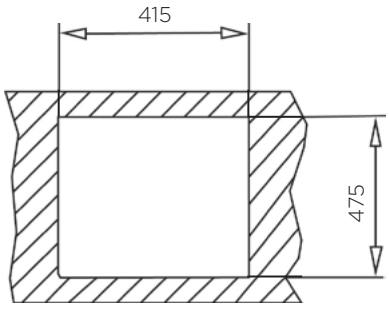

ZUNANJA MERA:
dolžina: 440 mm | širina: 500 mm
NOTRANJA MERA:
dolžina: 342 mm | širina: 380 mm | globina: 160 mm
MATERIAL: inox sijaj
ZA ELEMENT ŠIRINE OD: 450 mm
IZVRTINA ZA ARMATURO: ne
ODPIRANJE ODTOKA Z GUMBOM (POP-UP): ne
SIFON: da
DODATKI: 195275

Šifra	Naziv
195241	CINZIA korito 44x50 1B



GRANITGEMSTYLE

Granitgem je material, izdelan iz kremena, ki združuje naravne minerale in termoreaktivne smole. Njegova struktura je izjemno trpežna, enostavna za čiščenje, odporna proti madežem in higienska.
Zahvaljujoč najsodobnejšemu proizvodnemu procesu je zmes vedno dosledna in omogoča izdelavo široke palete barv. Ta izdelek je ustvarjen, da se harmonično zlije z vsakim ambientom in se prilagodi različnim materialom.

Izdelan z enim samim ciljem: trajnost.



Standard

Ima volumen, vendar je skoraj neviden.
Izstopajoč rob iz delovne plošče, vendar na način, ki je eleganten in neopazen.

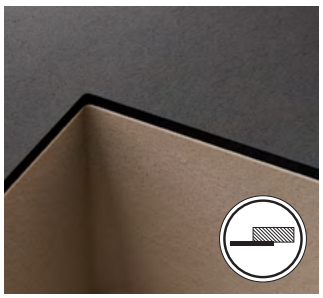

Undertop

Pomivalno korito skrito pod delovno površino za najboljši izkoristek prostora.

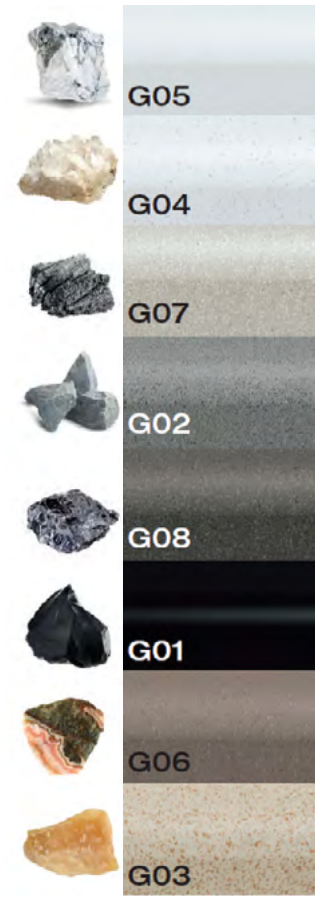

BIANCO howlite
white howlite

BIANCO quarzo
white quartz

GRIGIO tormalina
grey tourmaline

GRIGIO quarzo
grey quartz

GRIGIO ematite
grey hematite

NERO ossidiana
black obsidian

TERRA di agata
earth agate

GIALLO aragonite
yellow aragonite



PODPULTNA KORITA
NEVADA UNDERTOP

POMIVALNO KORITO GRANIT NEVADA UT 38x44 1B črno

G01



*korito na volji samo v črni barvi, ostale barve po naročilu

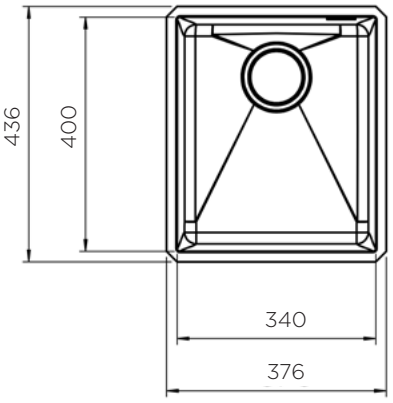

ZUNANJA MERA:
dolžina: 380 mm | širina: 440 mm
NOTRANJA MERA:
dolžina: 340 mm | širina: 400 mm | globina: 200 mm
MATERIAL: Granitgem
ZA ELEMENT ŠIRINE OD: 450 mm
IZVRTINA ZA ARMATURO: ne
ODPIRANJE ODTOKA Z GUMBOM (POP-UP): 195478
SIFON: da
DODATKI: ne

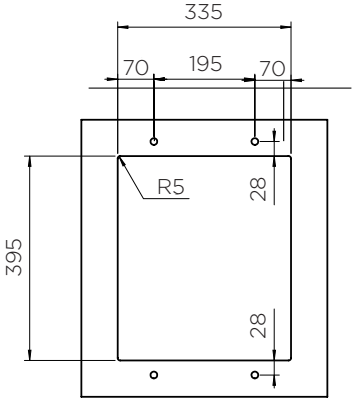

Šifra	Naziv
195559	NEVADA podpultno granitno korito 38x44 1B črno

STARMAN®

POMIVALNO KORITO GRANIT NEVADA UT 44x44 1B črno

G01



*korito na volji samo v črni barvi, ostale barve po naročilu

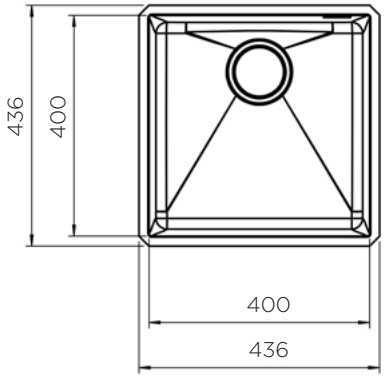

ZUNANJA MERA:
dolžina: 440 mm | širina: 440 mm
NOTRANJA MERA:
dolžina: 400 mm | širina: 400 mm | globina: 200 mm
MATERIAL: Granitgem
ZA ELEMENT ŠIRINE OD: 500 mm
IZVRTINA ZA ARMATURO: ne
ODPIRANJE ODTOKA Z GUMBOM (POP-UP): 195478
SIFON: da
DODATKI: ne

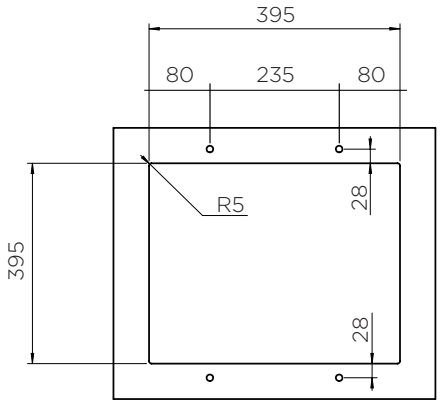

Šifra	Naziv
195560	NEVADA podpultno granitno korito 44x44 1B črno

POMIVALNO KORITO GRANIT NEVADA UT 54x44 1B črno

G01



*korito na volji samo v črni barvi, ostale barve po naročilu

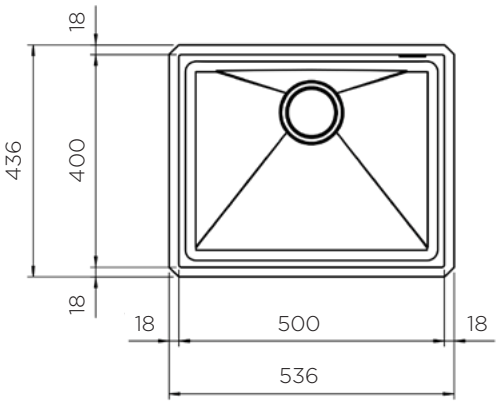

ZUNANJA MERA:
dolžina: 540 mm | širina: 440 mm
NOTRANJA MERA:
dolžina: 500 mm | širina: 400 mm | globina: 200 mm
MATERIAL: Granitgem
ZA ELEMENT ŠIRINE OD: 600 mm
IZVRTINA ZA ARMATURO: ne
ODPIRANJE ODTOKA Z GUMBOM (POP-UP): 195478
SIFON: da
DODATKI: ne

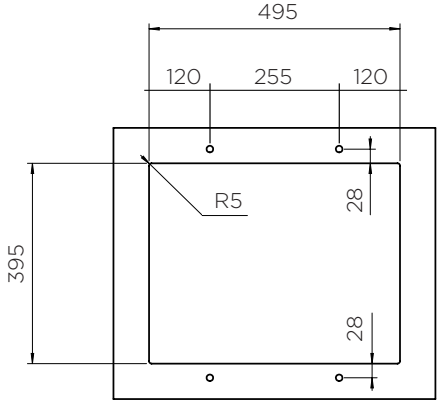

Šifra	Naziv
195473	NEVADA podpultno granitno korito 54x44 1B črno

POMIVALNO KORITO GRANIT NEVADA UT 76x44 1B črno

G01



*korito na volji samo v črni barvi, ostale barve po naročilu

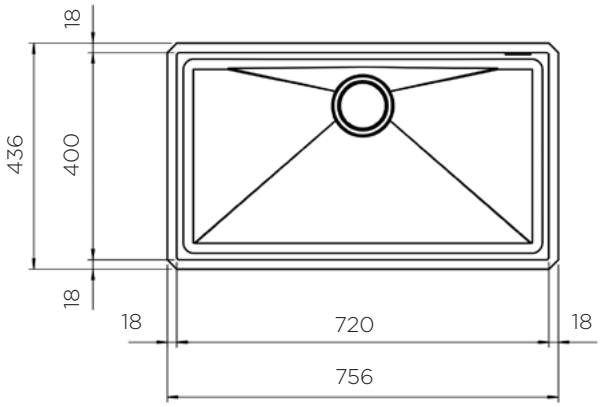

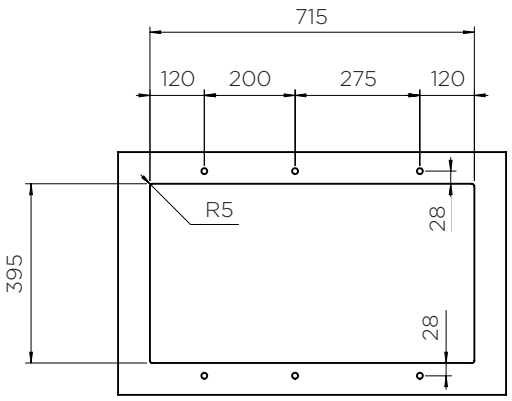

ZUNANJA MERA:
dolžina: 760 mm | širina: 440 mm
NOTRANJA MERA:
dolžina: 720 mm | širina: 400 mm | globina: 200 mm
MATERIAL: Granitgem
ZA ELEMENT ŠIRINE OD: 800 mm
IZVRTINA ZA ARMATURO: ne
ODPIRANJE ODTOKA Z GUMBOM (POP-UP): 195478
SIFON: da
DODATKI: ne

Šifra	Naziv
195474	NEVADA podpultno granitno korito 76x44 1B črno

POMIVALNO KORITO GRANIT NEVADA UT 76x44 2B črno

G01



*korito na volji samo v črni barvi, ostale barve po naročilu

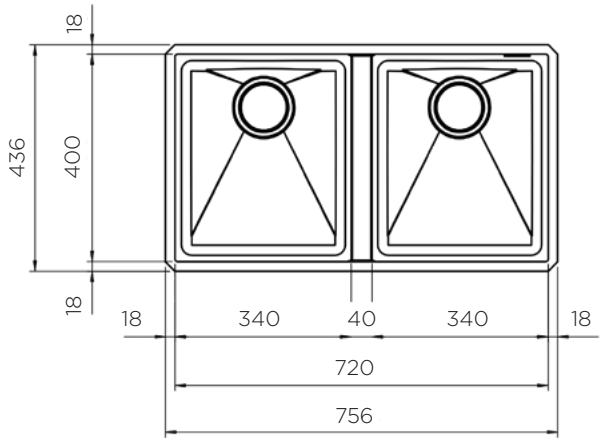

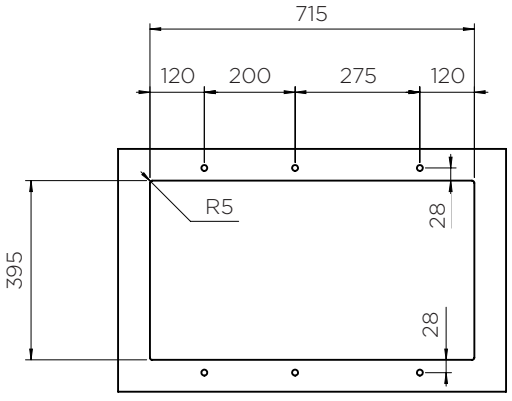

ZUNANJA MERA:
dolžina: 760 mm | širina: 440 mm
NOTRANJA MERA:
dolžina: 720 mm | širina: 400 mm | globina: 200 mm
MATERIAL: Granitgem
ZA ELEMENT ŠIRINE OD: 800 mm
IZVRTINA ZA ARMATURO: ne
ODPIRANJE ODTOKA Z GUMBOM (POP-UP): 195478
SIFON: da
DODATKI: ne

Šifra	Naziv
195475	NEVADA podpultno granitno korito 76x44 2B črno



POMIVALNO KORITO GRANIT NEVADA MIX 41x50 1B črno

G01



*korito na volji samo v črni barvi, ostale barve po naročilu

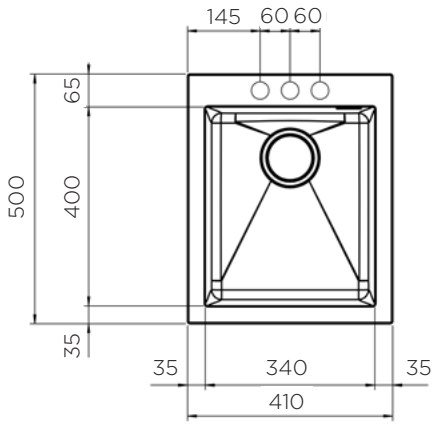

ZUNANJA MERA:
dolžina: 410 mm | širina: 500 mm
NOTRANJA MERA:
dolžina: 340 mm | širina: 400 mm | globina: 200 mm
MATERIAL: Granitgem
ZA ELEMENT ŠIRINE OD: 400 mm
IZVRTINA ZA ARMATURO: predpripravljena
ODPIRANJE ODTOKA Z GUMBOM (POP-UP): 195478
SIFON: da
DODATKI: 195273, 195275

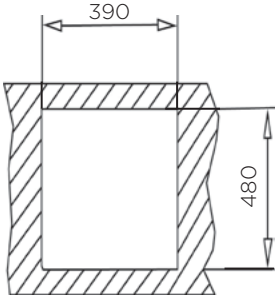

Šifra	Naziv
195557	NEVADA MIX granitno korito 41x50 1B črno

POMIVALNA KORITA - GRANITGEMSTYLE

POMIVALNO KORITO GRANIT NEVADA MIX 47x50 1B črno

G01



*korito na volji samo v črni barvi, ostale barve po naročilu

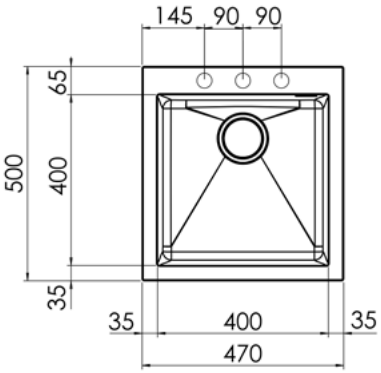

ZUNANJA MERA:
dolžina: 470 mm | širina: 500 mm
NOTRANJA MERA:
dolžina: 400 mm | širina: 400 mm | globina: 200 mm
MATERIAL: Granitgem
ZA ELEMENT ŠIRINE OD: 500 mm
IZVRTINA ZA ARMATURO: predpripravljena
ODPIRANJE ODTOKA Z GUMBOM (POP-UP): 195478
SIFON: da
DODATKI: 195273, 195275

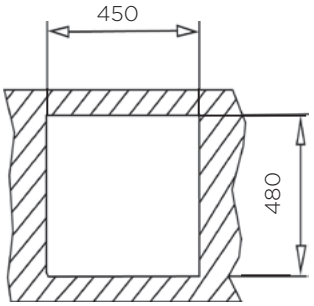

Šifra	Naziv
195558	NEVADA MIX granitno korito 47x50 1B črno

POMIVALNO KORITO GRANIT NEVADA MIX 57x50 1B črno

G01



*korito na volji samo v črni barvi, ostale barve po naročilu

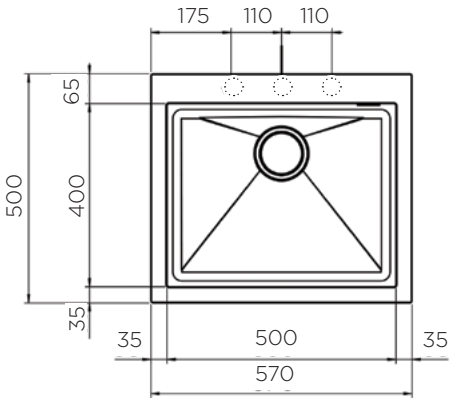

ZUNANJA MERA:
dolžina: 570 mm | širina: 500 mm
NOTRANJA MERA:
dolžina: 500 mm | širina: 400 mm | globina: 200 mm
MATERIAL: Granitgem
ZA ELEMENT ŠIRINE OD: 600 mm
IZVRTINA ZA ARMATURO: predpripravljena
ODPIRANJE ODTOKA Z GUMBOM (POP-UP): 195478
SIFON: da
DODATKI: 195273, 195275

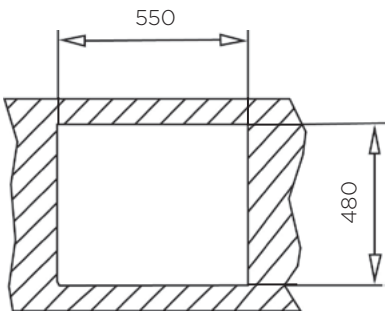

Šifra	Naziv
195262	NEVADA MIX granitno korito 57x50 1B črno

POMIVALNO KORITO GRANIT NEVADA MIX 79x50 1B črno

G01



*korito na volji samo v črni barvi, ostale barve po naročilu

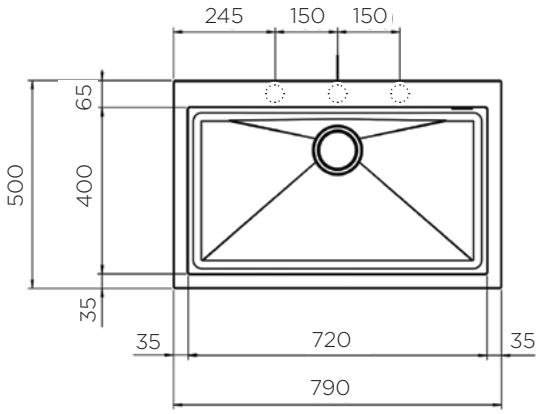

ZUNANJA MERA:
dolžina: 790 mm | širina: 500 mm
NOTRANJA MERA:
dolžina: 720 mm | širina: 400 mm | globina: 200 mm
MATERIAL: Granitgem
ZA ELEMENT ŠIRINE OD: 800 mm
IZVRTINA ZA ARMATURO: predpripravljena
ODPIRANJE ODTOKA Z GUMBOM (POP-UP): 195478
SIFON: da
DODATKI: 195273, 195275

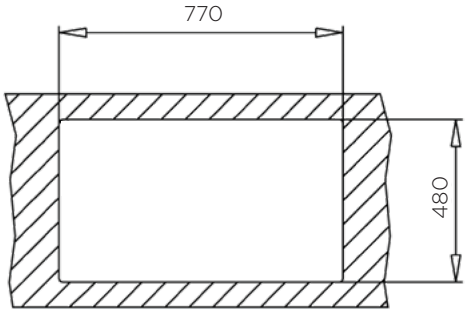

Šifra	Naziv
195263	NEVADA MIX granitno korito 79x50 1B črno

POMIVALNO KORITO GRANIT NEVADA MIX 79x50 2B črno

G01



*korito na volji samo v črni barvi, ostale barve po naročilu

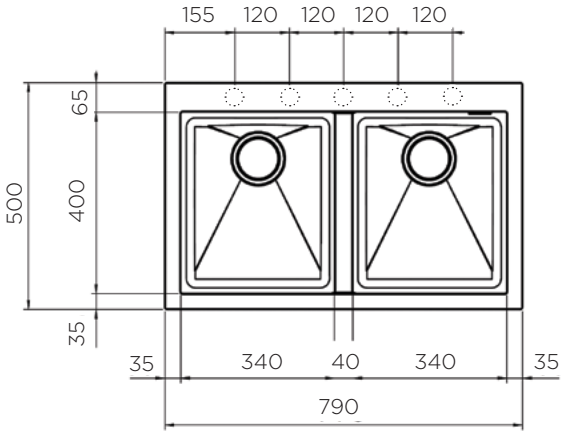

ZUNANJA MERA:
dolžina: 790 mm | širina: 500 mm
NOTRANJA MERA:
dolžina: 720 mm | širina: 400 mm | globina: 200 mm
MATERIAL: Granitgem
ZA ELEMENT ŠIRINE OD: 800 mm
IZVRTINA ZA ARMATURO: predpripravljena
ODPIRANJE ODTOKA Z GUMBOM (POP-UP): 195478
SIFON: da
DODATKI: 195273, 195275

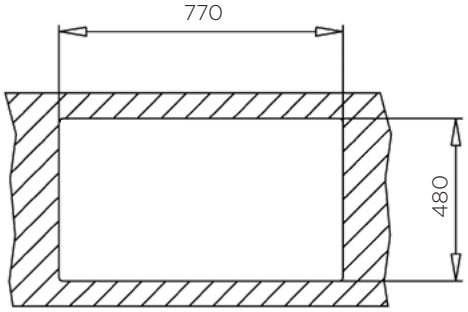

Šifra	Naziv
195398	NEVADA MIX granitno korito 79x50 2B črno



POMIVALNO KORITO GRANIT OREGON 65x51 1B-1D črno

G01



*korito na volji samo v črni barvi, ostale barve po naročilu

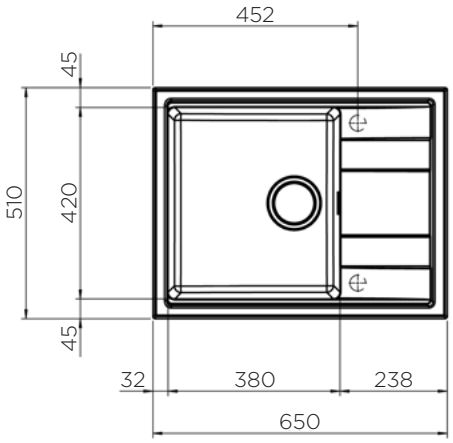

ZUNANJA MERA:
dolžina: 650 mm | širina: 510 mm
NOTRANJA MERA:
dolžina: 380 mm | širina: 420 mm | globina: 200 mm
MATERIAL: Granitgem
ZA ELEMENT ŠIRINE OD: 450 mm
IZVRTINA ZA ARMATURO: predpripravljena
ODPIRANJE ODTOKA Z GUMBOM (POP-UP): 195478
SIFON: da
DODATKI: 195275

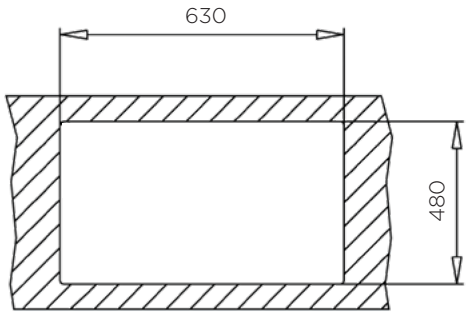

Šifra	Naziv
195556	OREGON granitno korito 65x51 1B-1D črno

POMIVALNO KORITO GRANIT OREGON 86x51 1B-1D črno

G01



*korito na volji samo v črni barvi, ostale barve po naročilu

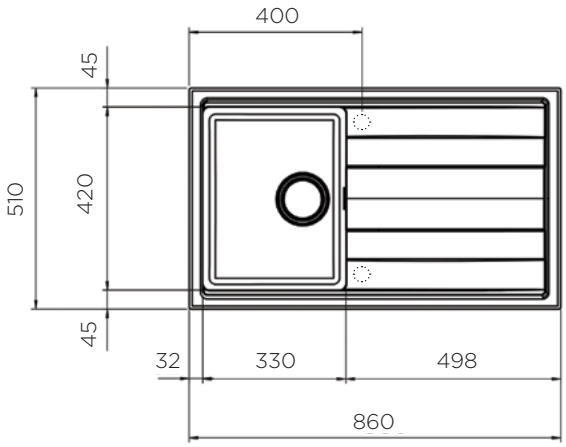

ZUNANJA MERA:
dolžina: 860 mm | širina: 510 mm
NOTRANJA MERA:
dolžina: 330 mm | širina: 420 mm | globina: 200 mm
MATERIAL: Granitgem
ZA ELEMENT ŠIRINE OD: 400 mm
IZVRTINA ZA ARMATURO: predpripravljena
ODPIRANJE ODTOKA Z GUMBOM (POP-UP): 195478
SIFON: da
DODATKI: 195275

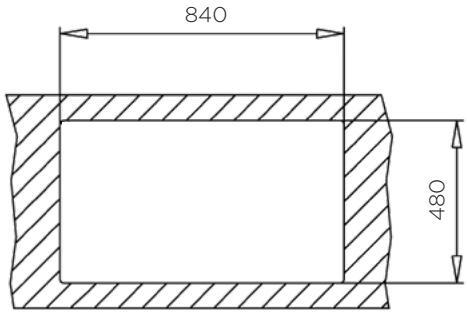

Šifra	Naziv
195264	OREGON granitno korito 86x51 1B-1D črno

POMIVALNO KORITO GRANIT OREGON 100x51 1B-1D črno

G01



*korito na volji samo v črni barvi, ostale barve po naročilu

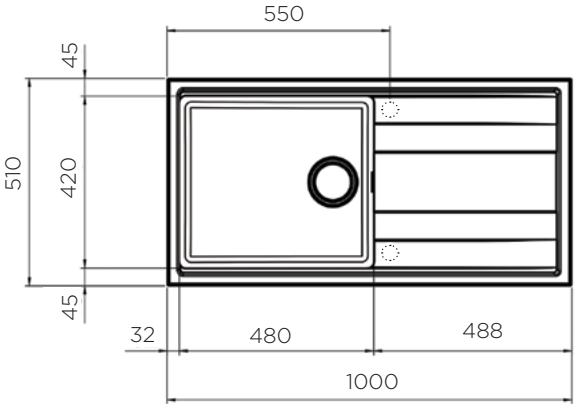

ZUNANJA MERA:
dolžina: 1000 mm | širina: 510 mm
NOTRANJA MERA:
dolžina: 480 mm | širina: 420 mm | globina: 200 mm
MATERIAL: Granitgem
ZA ELEMENT ŠIRINE OD: 600 mm
IZVRTINA ZA ARMATURO: predpripravljena
ODPIRANJE ODTOKA Z GUMBOM (POP-UP): 195478
SIFON: da
DODATKI: 195275

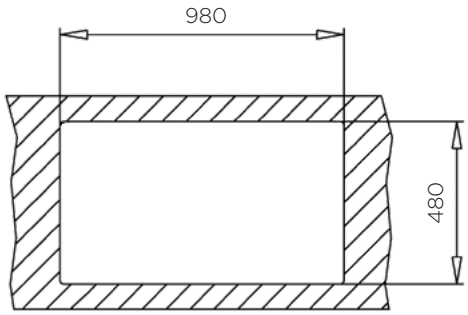

Šifra	Naziv
195265	OREGON granitno korito 100x51 1B-1D črno

POMIVALNO KORITO GRANIT OREGON
116x51 2B-1D črno

G01



*korito na volji samo v črni barvi, ostale barve po naročilu

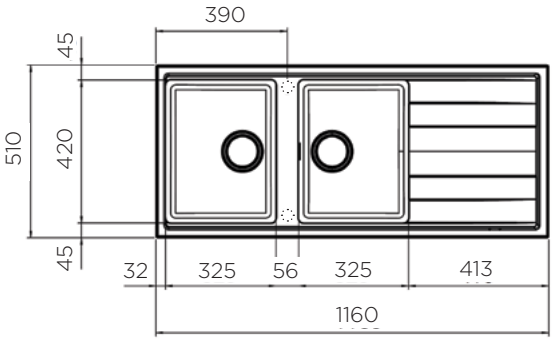

ZUNANJA MERA:
dolžina: 1160 mm | širina: 510 mm
NOTRANJA MERA:
dolžina: 706 mm | širina: 420 mm | globina: 200 mm
MATERIAL: Granitgem
ZA ELEMENT ŠIRINE OD: 750 mm
IZVRTINA ZA ARMATURO: predpripravljena
ODPIRANJE ODTOKA Z GUMBOM (POP-UP): 195478
SIFON: da
DODATKI: 195275

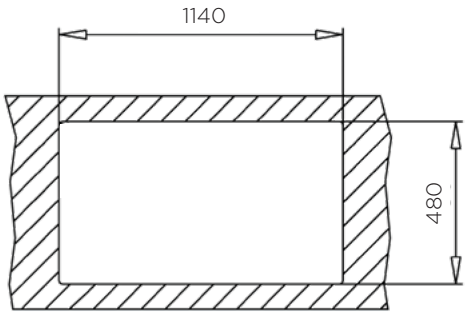

Šifra	Naziv
195397	OREGON granitno korito 116x51 2B-1D črno





ARMATURE



HYDRAMIX
ACQUAMIX
EASYMIX
GRANITGEMMIX



AZOV ARMATURA



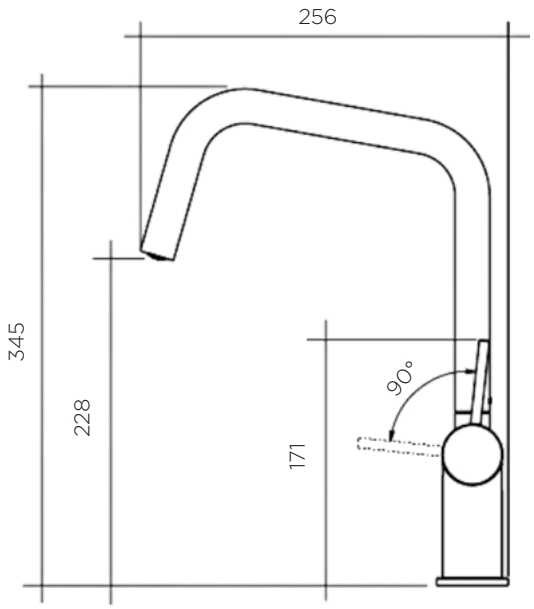

LASTNOSTI:

- premer objemke: Ø 50 mm
- vrtljiv izliv
- vgrajen perlator vložek
- krom

Šifra	Naziv
195242	AZOV armatura 34,5x25,6 krom

BOHAI ARMATURA



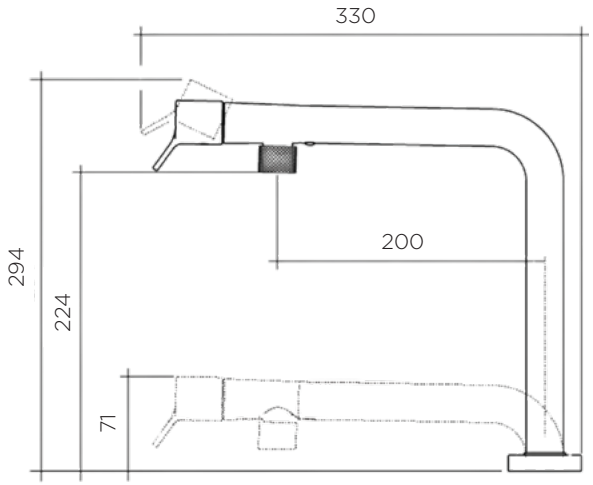

LASTNOSTI:

- premer objemke: Ø 55 mm
- odpiranje spredaj
- vgrajen perlator vložek
- podokenska
- krom

Šifra	Naziv
195244	BOHAI armatura 29,4x33,0 krom



CASTELLA ARMATURA



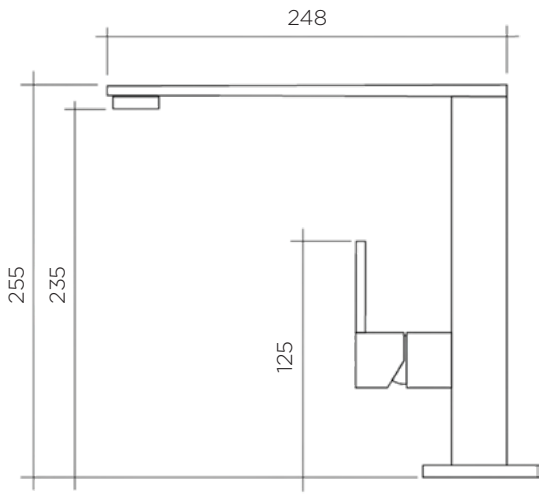

LASTNOSTI:

- premer objemke: Ø 55 mm
- vrtljiv izliv
- vgrajen perlator vložek
- krom

Šifra	Naziv
195245	CASTELLA armatura 25,5x24,8 krom

CHERADI ARMATURA



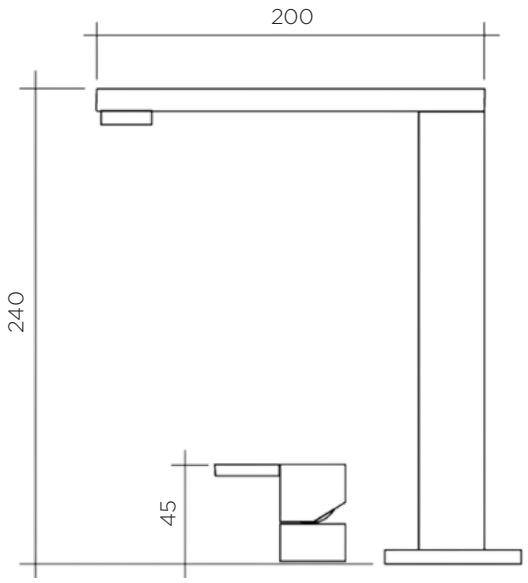

LASTNOSTI:

- premer objemke: Ø 50 mm
- ločeno odpiranje
- vgrajen perlator vložek
- podokenska
- krom

Šifra	Naziv
195246	CHERADI armatura 24,0x20,0 krom

VRACE ARMATURA



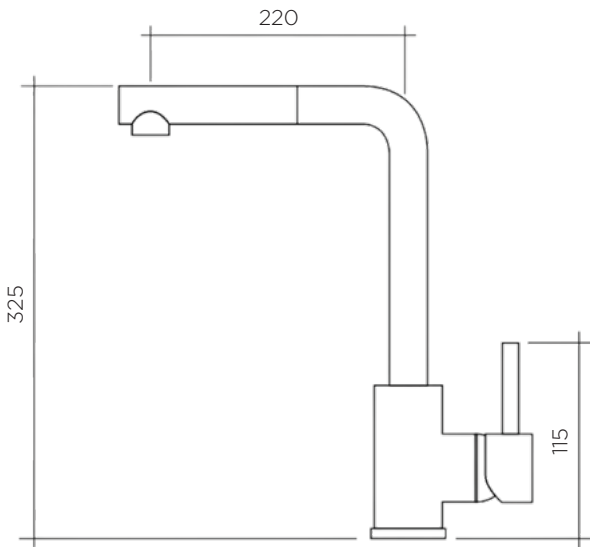

LASTNOSTI:

- premer objemke: Ø 50 mm
- vrtljiv izliv
- izvlečna glava
- vgrajen perlator vložek
- krom

Šifra	Naziv
195247	VRACE armatura 32,5x22,0 krom

MARTANA ARMATURA



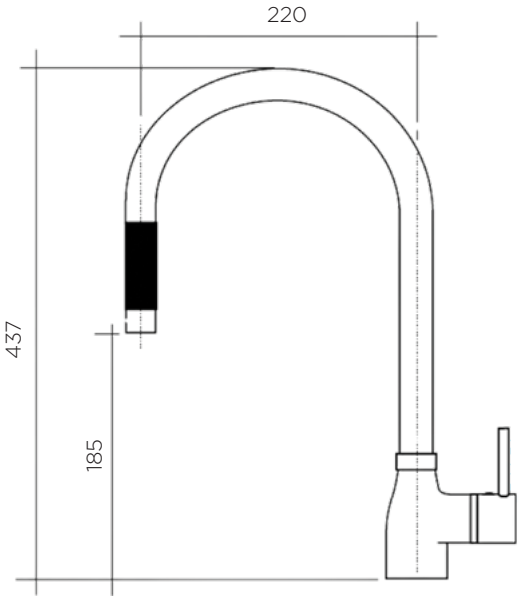

LASTNOSTI:

- premer objemke: Ø 50 mm
- vrtljiv izliv
- izvlečna glava
- vgrajen perlator vložek
- krom / črna

Šifra	Naziv
195248	MARTANA armatura 43,7x22,0 krom/črna

ISCHIA ARMATURA



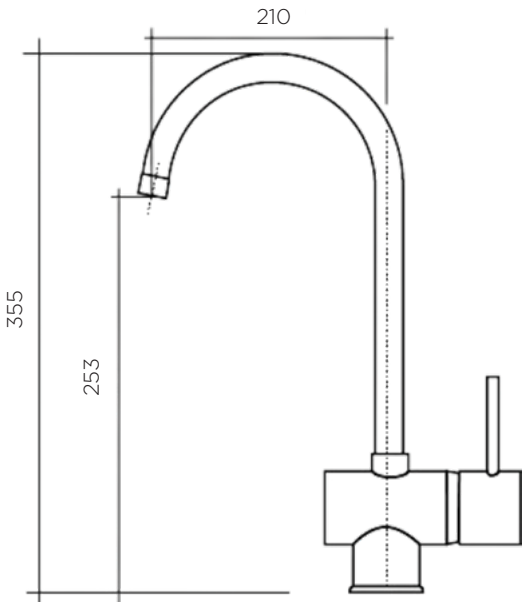

LASTNOSTI:

- premer objemke: Ø 50 mm
- vrtljiv izliv
- vgrajen perlator vložek
- krom

Šifra	Naziv
195249	ISCHIA armatura 35,5x21,0 krom

SANTORINI ARMATURA



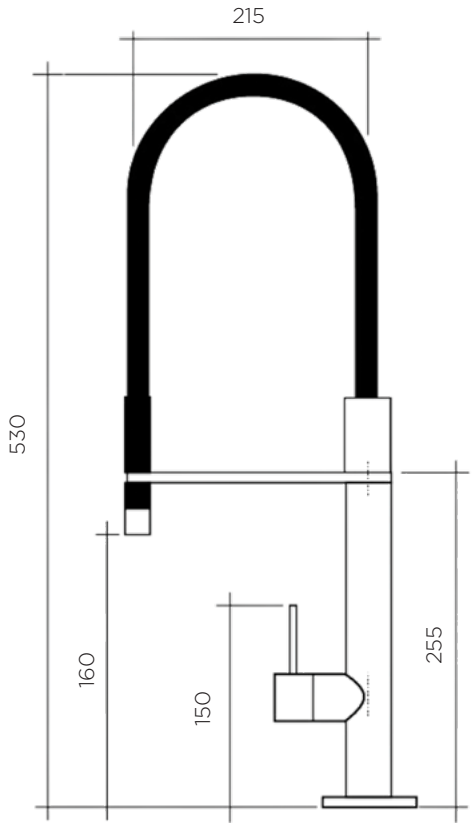

LASTNOSTI:

- premer objemke: Ø 55 mm
- dvojna glava
- vgrajen perlator vložek
- vzmeten vrat
- krom / črna

Šifra	Naziv
195250	SANTORINI armatura 53,0x21,5 krom/črna

PONZA ARMATURA



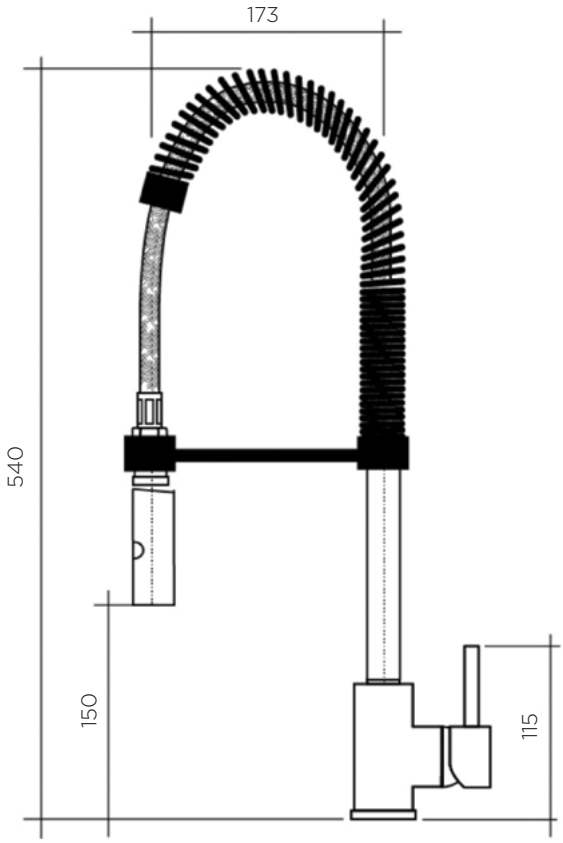

LASTNOSTI:

- premer objemke: Ø 50 mm
- izvlečna glava
- vgrajen perlator vložek
- vzmeten vrat
- krom

Šifra	Naziv	
195251	PONZA armatura 54,0x17,3 krom	! ZADNJI KOSI

ARMATURE - ACQUAMIX

RIACI ARMATURA



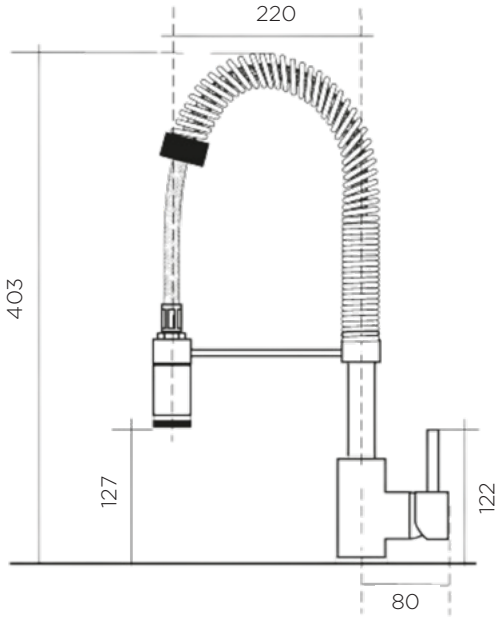

LASTNOSTI:

- premer objemke: Ø 50 mm
- dvojna glava
- vgrajen perlator vložek
- vzmeten vrat
- krom

Šifra	Naziv
195252	RIACI armatura 40,3x22,0 krom

GIUDECCA ARMATURA



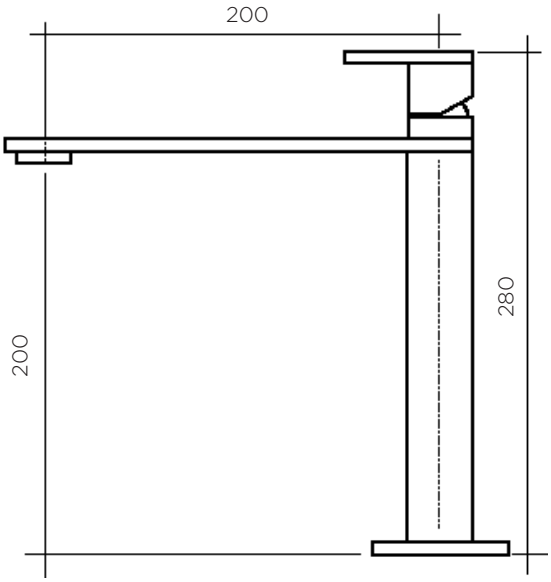

LASTNOSTI:

- premer objemke: Ø 50 mm
- vrtljiv izliv
- vgrajen perlator vložek
- krom

Šifra	Naziv
195253	GIUDECCA armatura 20,0x20,0 krom



DESE ARMATURA



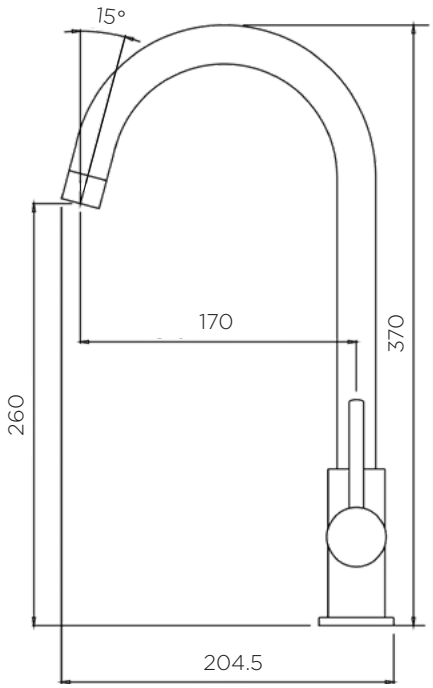

LASTNOSTI:

- premer objemke: Ø 46 mm
- vrtljiv izliv
- vgrajen perlator vložek- krom

Šifra	Naziv
195254	DESE armatura 37,0x20,45 krom

ADDA ARMATURA



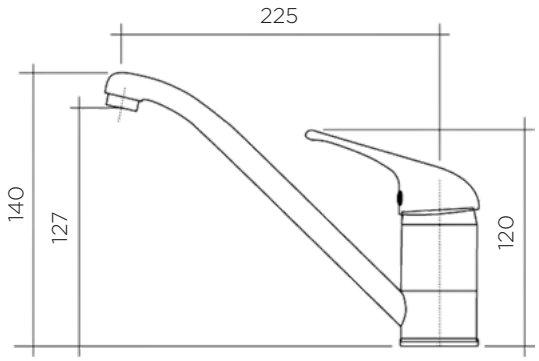

LASTNOSTI:

- premer objemke: Ø 52 mm
- vrtljiv izliv
- vgrajen perlator vložek
- krom

Šifra	Naziv
195255	ADDA armatura 14,0x22,5 krom

ARNO ARMATURA



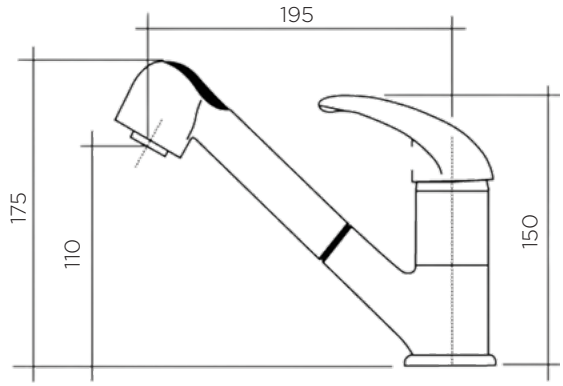

LASTNOSTI:

- premer objemke: Ø 55 mm
- dvojna glava
- izvlečna cev
- vgrajen perlator vložek
- krom

Šifra	Naziv
195256	ARNO armatura 17,5x19,5 krom

ISARCO ARMATURA



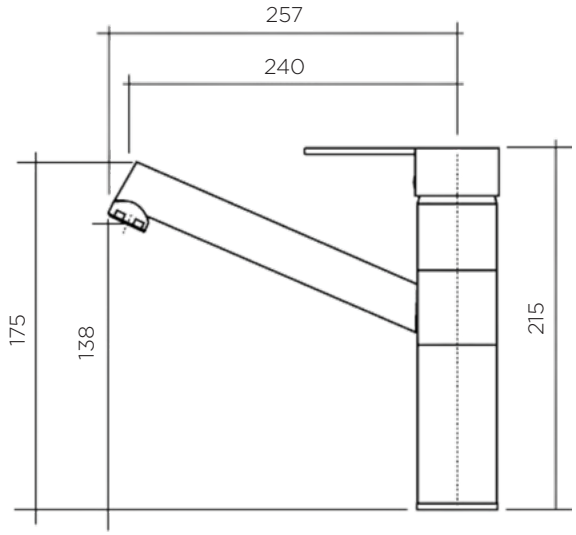

LASTNOSTI:

- premer objemke: Ø 55 mm
- vrtljiv izliv
- vgrajen perlator vložek
- krom

Šifra	Naziv
195257	ISARCO armatura 17,5x25,7 krom

FLY ARMATURA



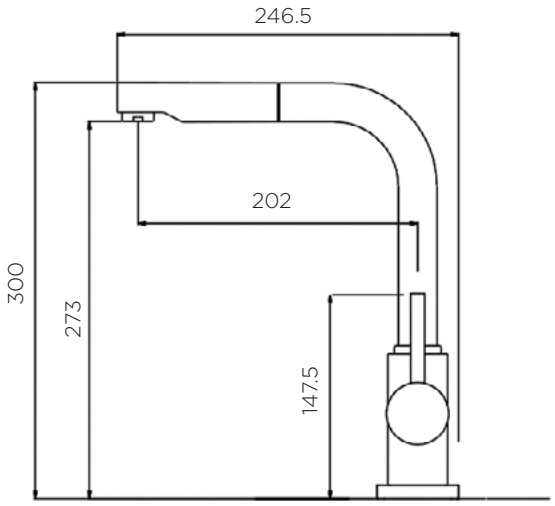

LASTNOSTI:

- premer objemke: Ø 59 mm
- vrtljiv izliv
- izvlečna glava
- vgrajen perlator vložek
- krom

Šifra	Naziv
195258	FLY armatura 30,0x24,6 krom



COLUMBIA ARMATURA

G01



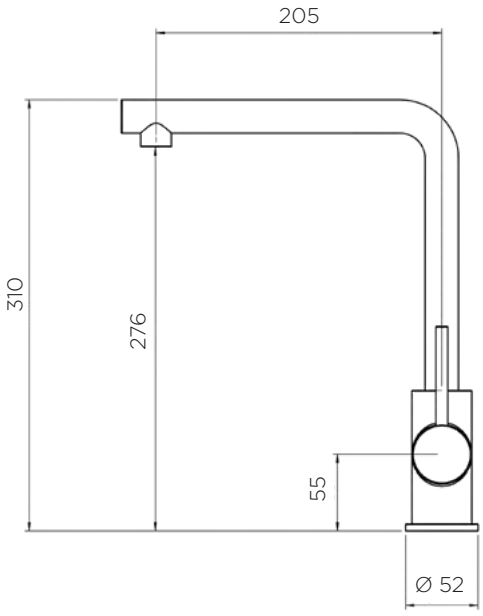

LASTNOSTI:

- premer objemke: Ø 52 mm
- vrtljiv izliv
- vgrajen perlator vložek
- Granitgem

Šifra	Naziv
195266	COLUMBIA armatura 31,0x20,5 črna

ARKANSAS ARMATURA

G01



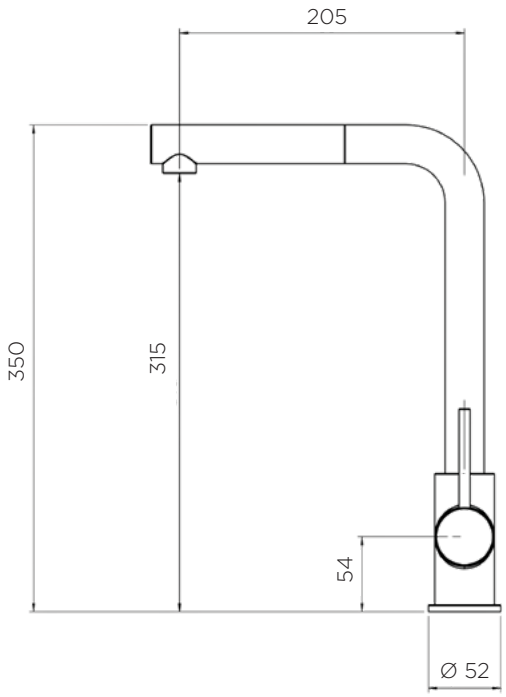

LASTNOSTI:

- premer objemke: Ø 52 mm
- vrtljiv izliv
- izvlečna glava
- vgrajen perlator vložek
- Granitgem

Šifra	Naziv
195267	ARKANSAS armatura 35,0x20,5 črna

YUKON ARMATURA

G01



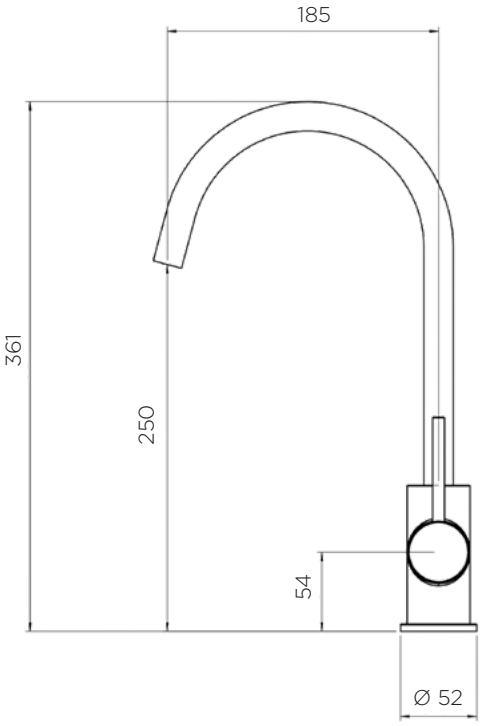

LASTNOSTI:

- premer objemke: Ø 52 mm
- vrtljiv izliv
- vgrajen perlator vložek
- Granitgem

Šifra	Naziv
195268	YUKON armatura 36,1x18,5 črna



DODATKI LUXURYSTYLE

DODATKI ZA KORITA



Šifra	Naziv
195269	Inox perforirana posoda 200x435 mm
	Lumen smart, Lumen smart mix, Filoquadra, Filoquadra mix



Šifra	Naziv
195270	Inox perforirana posoda 410x280 mm H=70 mm
	Lumen smart, Lumen smart mix, Filoquadra, Filoquadra mix

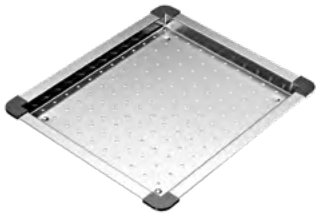

Šifra	Naziv
195271	Inox perforirana posoda 370x435 mm
	Lumen smart, Lumen smart mix, Filoquadra, Filoquadra mix



Šifra	Naziv
195272	PE rezalna deska 320x420 mm
	Lumen smart, Lumen smart mix, Filoquadra, Filoquadra mix



Šifra	Naziv
195273	HPL črna rezalna/pokrivna deska 250x410 mm
	Lumen smart, Lumen smart mix, Filoquadra, Filoquadra mix, Nevada mix



Šifra	Naziv
195274	Lesena rezalna deska 330x390 mm
	Lumen smart, Lumen smart mix, Filoquadra, Filoquadra mix

DODATKI LUXURYSTYLE

DODATKI ZA KORITA



Šifra	Naziv
195275	Inox odcejalo - rolo 450x470 mm
	Lumen smart, Lumen smart mix, Filoquadra, Filoquadra mix, Nevada mix, Oregon



Šifra	Naziv
195478	Gumb in sifon za avtomatsko odpiranje
	Nevada undertop Nevada Mix, Oregon

gibljiva cev

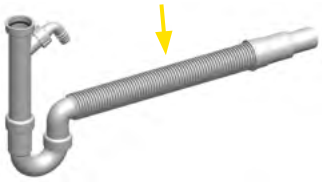

Šifra	Naziv
151017	Sifon 1-1/2" gibljiv 5-427-04
	Univerzalen, gibljiv enojni PVC sifon, možnost priklopa pomivalnega korita

OSTALI DODATKI



Šifra	Naziv
195276	Milnik za detergent , okrogel - krom



Šifra	Naziv
195277	Čistilo in zaščita za inox korita - 250 ml



Šifra	Naziv
195278	Krpe za čiščenje inox korit - 5 kosov

Tehnični opisi in mere v tem katalogu, tudi tiste s slikami in risbami niso zavezujoče. Pridružujemo si pravico do oblikovnih izboljšav. Ne prevzemamo odgovornosti za morebitne tiskarske napake ali druge napake, ki bi se lahko pojavile pri izdelavi kataloga.

Copyright: prepovedana je objava, predelava in kopiranje objavljenih vsebin, brez vednosti Starman d.o.o.

The technical descriptions and dimensions in this catalogue, also those with the photographs and drawings, are not binding. We reserve the right to make design improvements. We bear no liability for any misprints or other errors that might occur in the production of this catalogue.

Copyright: It is forbidden to publish, edit and copy published content without the knowledge of Starman d.o.o.

Starman d.o.o.
Poslovna cona Žeje pri Komendi
Pod brezami 2, 1218 Komenda
tel: +386 (0)1 724 79 00
e-mail: info@starman.si
www.starman.si

Pomivalna korita in armature



Starman d.o.o.
Poslovna cona Žeje pri Komendi
Pod brezami 2
1218 Komenda

tel: (0)1 724 79 00
e-mail: info@starman.si

www.starman.si

Prelistaj tudi ostale kataloge
našega prodajnega programa:

STARMAN®

09 2026 spletna verzija