

Električne vtičnice in pokrovi za kable

STARMAN®

So ljudje, ki dajo lesu še lepšo obliko in podobo,
in smo ljudje, ki jim pri tem pomagamo in svetujemo.®



STARMAN®

VSE ZA MIZARJE NA ENEM MESTU

POMAGAMO IN SVETUJEMO PRI IZBIRI
Osnovna dejavnost podjetja Starman d.o.o. je veleprodaja kovinskega programa (pohištveno okovje, vijaki, LED luči, stavbno okovje ...) in lesnega programa (iverne plošče, laminati, MDF plošče, delovne plošče, ultrapasi, kompakt plošče, akrilne plošče ...) in orodij ter ostalih repromaterialov za potrebe lesne industrije in obrti ter blaga široke potrošnje za trgovine.

Veleprodajni program obsega preko 23.000 različnih izdelkov, katere dobavlja preko 120 tujih in 90 domačih dobaviteljev. Pri izbiri dobaviteljev upoštevamo različne kriterije, upoštevamo pa tudi kriterije, ki so določeni v ISO standardu.

Blago iz veleprodajnega programa STARMAN d.o.o. prodajamo na celotnem slovenskem trgu ter izvažamo na tuje trge, predvsem v Hrvaško, Bosno in Hercegovino, Črno goro, Makedonijo in Srbijo.

Od marca 2008 imamo delovni proces certificiran po standardu ISO 9001:2008. Proizvodi iz lesnega prodajnega programa so v zelo veliki večini certificiran s certifikatom PEFC™, na željo stranke pa lahko po naročilu zagotovimo tudi certifikat FSC ®.

ODPIRALNI ČAS VELEPRODAJE:
pon. - čet.: 7.30 - 14.30
pet.: 7.30 - 12.00
sobote, nedelje in prazniki: zaprto

KONTAKT:
Starman d.o.o.
Poslovna cona Žeje pri Komendi
Pod brezami 2, 1218 Komenda
tel: +386 (0)1 724 79 00
e-mail: info@starman.si
www.starman.si

"So ljudje, ki dajejo lesu še lepšo obliko in podobo, in smo ljudje, ki jim pri tem pomagamo in svetujemo.®"





KAZALO

SAMOSTOJNE VTIČNICE 5



VERSAQ 5

VGRADNE VTIČNICE 6

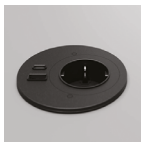

VERSASPOT 6



VERSADOT 6



VERSAHIT MONO 7



VERSAHIT DUAL 7



VERSAPAD 8



VERSATURN 3.0 8



VERSANET 2.0 9



VERSAFLAP 9



ATOM 26 LITE 10



ATOM 26 10

IZVLEČNE VTIČNICE 11



VERSALIFT ROUND 11



VERSALIFT SQUARE 11



VERSALUX 12



Izvlečna električna vtičnica 12



VERTIKAL PUSH 13

KAZALO

POLNILCI ZA MOBILNE TELEFONE 14


VERSACHARGER 14


X-USB 14

KANALI ZA KABLE 15


BRICK 15


ZIP 15


VERTEBRA 15

POKROVI ZA KABLE 16


EXIT EDGE 16


PUNTA 18


RUMBA 16


MAMBO 18


POKROV ZA KABEL 17


Okrogli pokrovi za kable ..... 18 - 19

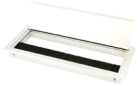
FORRO 17


OVAL 19


JIVE 17


Nosilec vodnikov 20

VERSAQ ELEKTRIČNA VTIČNICA IN PODSTAVEK



LASTNOSTI:
- velikost: 120 x 70 x 65 mm
- barva: črna
- priključki: 1x vtičnica, 1x USB A, 1x USB C
- brezžično polnjenje telefona
- max. obremenitev: 3400 W
- material: ognjevarni polimeri
- zaščita: IP20

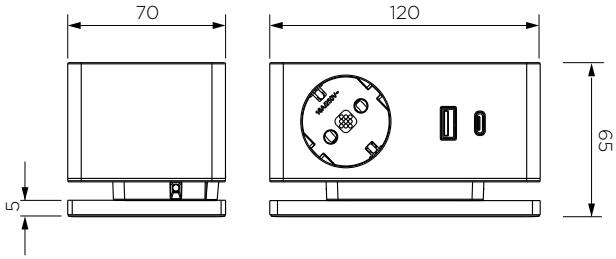

Šifra	Naziv
165223	VERSAQ električna vtičnica 120*65*70 ČRNA
165224	VERSAQ podstavek za električno vtičnico ČRN

VERSAQ ELEKTRIČNA VTIČNICA Z NOSILCEM



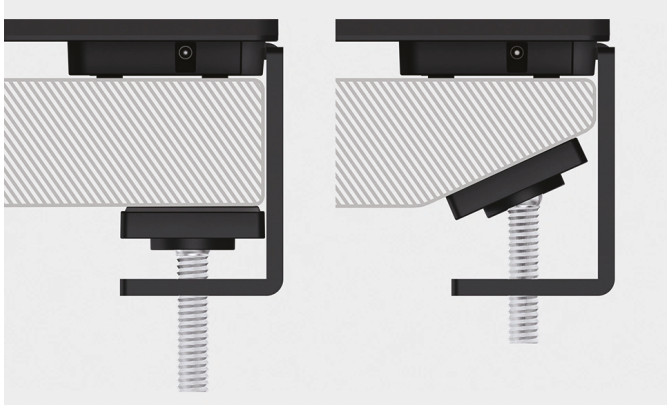

LASTNOSTI:
- velikost: 120 x 70 x min 117 / max 146 mm
- barva: črna
- priključki: 1x vtičnica, 1x USB A, 1x USB C
- brezžično polnjenje telefona
- max. obremenitev: 3400 W
- material: ognjevarni polimeri
- zaščita: IP20

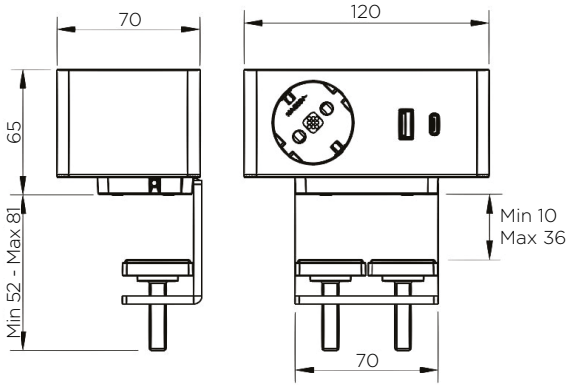

Šifra	Naziv
165221	VERSAQ el. vtičnica + nosilec 120*65*70 ČRNA

VERSASPOT

VERSASPOT VGRADNA ELEKTRIČNA VTIČNICA



LASTNOSTI:
- velikost: Ø91 mm
- barva: črna
- priključki: 1x vtičnica, 1x USB A, 1x USB C
- max. obremenitev: 3400 W
- material: ognjevarni polimeri
- zaščita: IP20

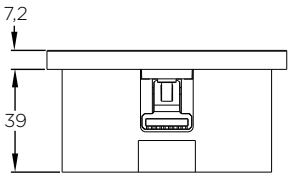

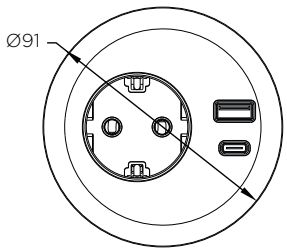

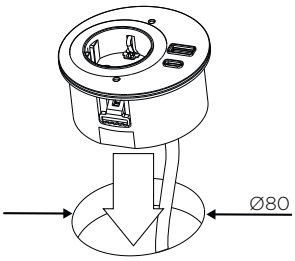

Šifra	Naziv
165227	VERSASPOT električna vtičnica fi91mm ČRNA

VERSADOT VGRADNA ELEKTRIČNA VTIČNICA


Šifra: 165168

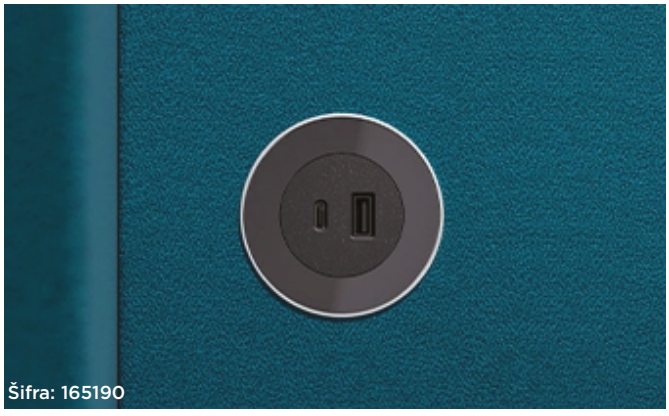
Šifra: 165190

LASTNOSTI:
- velikost: Ø60 mm
- barva: bela, črna
- material: ognjevarni polimeri
- zaščita: IP20
- vtičnico je mogoče namestiti tako na ravnih, kot tudi na oblazinjenih površinah

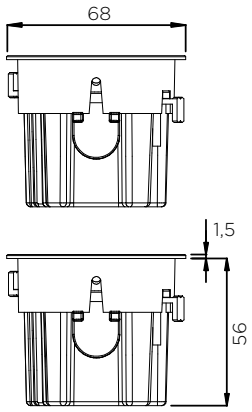

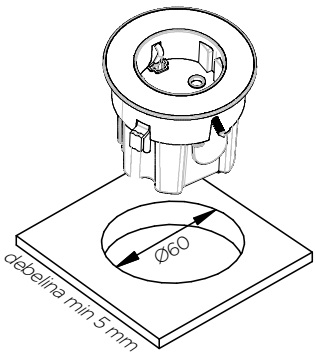

Šifra	Naziv	Priključki
165167	VERSADOT el. vtičnica BELO STEKLO	1x vtičnica
165168	VERSADOT el.vtičnica ČRNO STEKLO	1x vtičnica
165190	VERSADOT el. vtičnica ČRNO STEKLO	USB A, USB C
165191	VERSADOT el.vtičnica BELO STEKLO	USB A, USB C

VERSAHIT MONO VGRADNA ELEKTRIČNA VTIČNICA







LASTNOSTI:
- velikost: 123 x 66 x 40 mm
- barva: bela, brušen aluminij, črna
- priključki: 1x vtičnica
- max. obremenitev: 3400 W
- material: ognjevarni polimeri
- zaščita: IP54 (z zaprtim pokrovom)
- kadar vtičnice ne uporabljamo se ta lahko zapre z drsnim pokrovom

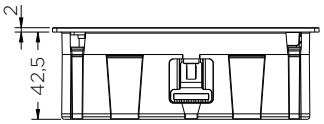

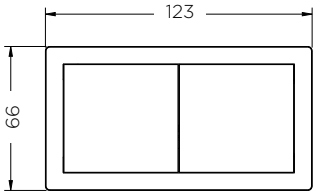

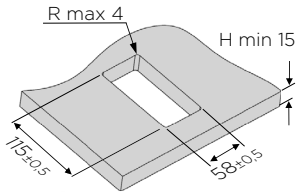

Šifra	Naziv
165164	VERSAHIT MONO 123*66*40mm BELA
165163	VERSAHIT MONO 123*66*40mm BRUŠEN ALU.
165165	VERSAHIT MONO 123*66*40mm ČRNA

VERSAHIT DUAL VGRADNA ELEKTRIČNA VTIČNICA


Šifra: 165194

LASTNOSTI:
- velikost: 123 x 66 x 40 mm
- barva: bela, brušen aluminij, črna
- max. obremenitev: 3400 W
- material: ognjevarni polimeri
- zaščita: IP54 (z zaprtim pokrovom)
- kadar vtičnice ne uporabljamo se ta lahko zapre z drsnim pokrovom

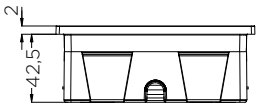

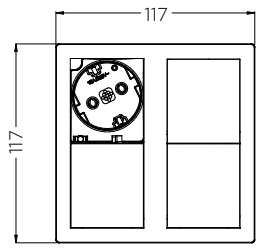

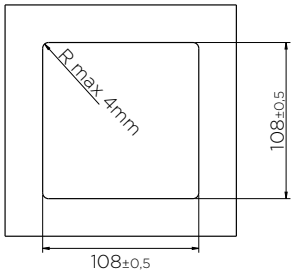



Šifra	Naziv	Priključki
165159	VERSAHIT DUAL 117*117*40mm BELA	2x vtičnica
165078	VERSAHIT DUAL 117*117*40mm BRUŠEN ALU.	2x vtičnica
165176	VERSAHIT DUAL 117*117*40mm ČRNA	2x vtičnica
165194	VERSAHIT DUAL 117*117*40mm ČRNA	1x vtičnica, 1x USB A, 1x USB C

VERSAPAD, VERSATURN

VERSPAD ELEKTRIČNA VTIČNICA



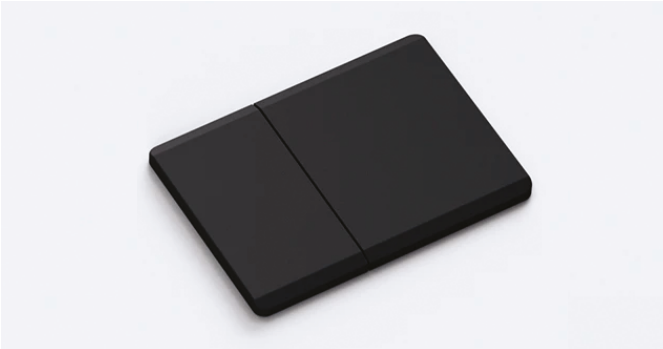

LASTNOSTI:
- velikost: 90 x 191 mm
- barva: črna
- priključki: 1x vtičnica, 1x USB A, 1x USB C
- material: ognjevarni polimeri
- zaščita: IP20
- kadar vtičnice ne uporabljamo se ta lahko zapre z drsnim pokrovom

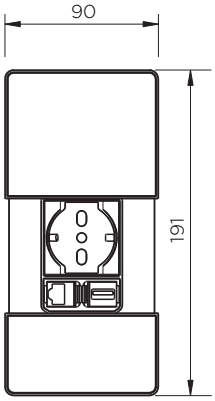

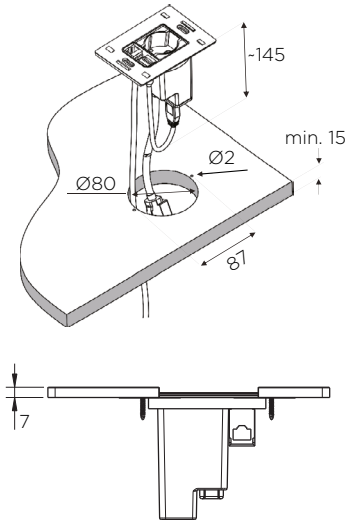

Šifra	Naziv
165232	VERSAPAD električna vtičnica

VERSATURN 3.0 VRTLJIVA ELEKTRIČNA VTIČNICA


Slika je simbolična, priključki se lahko razlikujejo

LASTNOSTI:
- velikost: 112 x 390 mm
- barva: črna
- material: ognjevarni polimeri, aluminijast profil
- zaščita: IP20
- kadar vtičnice ne uporabljamo se ta zavrti in skrije v površino

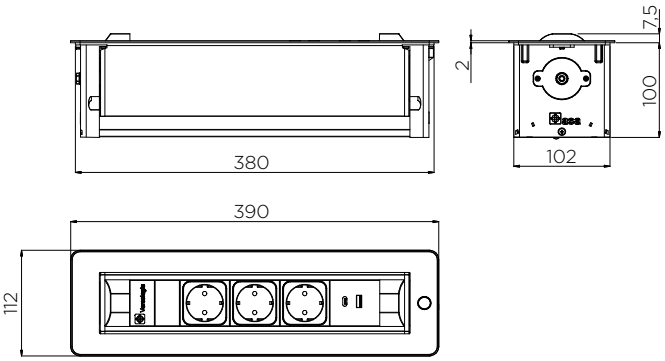

Šifra	Naziv	Priključki
165188	VERSATURN 3.0 vrtljiva el. vtičnica ČRNA	2x vtičnica, 2x ethernet RJ45, 1x USB A, 1x USB C
165189	VERSATURN 3.0 vrtljiva el. vtičnica ČRNA	2x vtičnica, 1x ethernet RJ45, 1x USB A, 1x USB C, 1x HDMI
165187	VERSATURN 3.0 vrtljiva el. vtičnica ČRNA	3x vtičnica, 1x USB A, 1x USB C

VERSANET 2.0 VGRADNA ELEKTRIČNA VTIČNICA

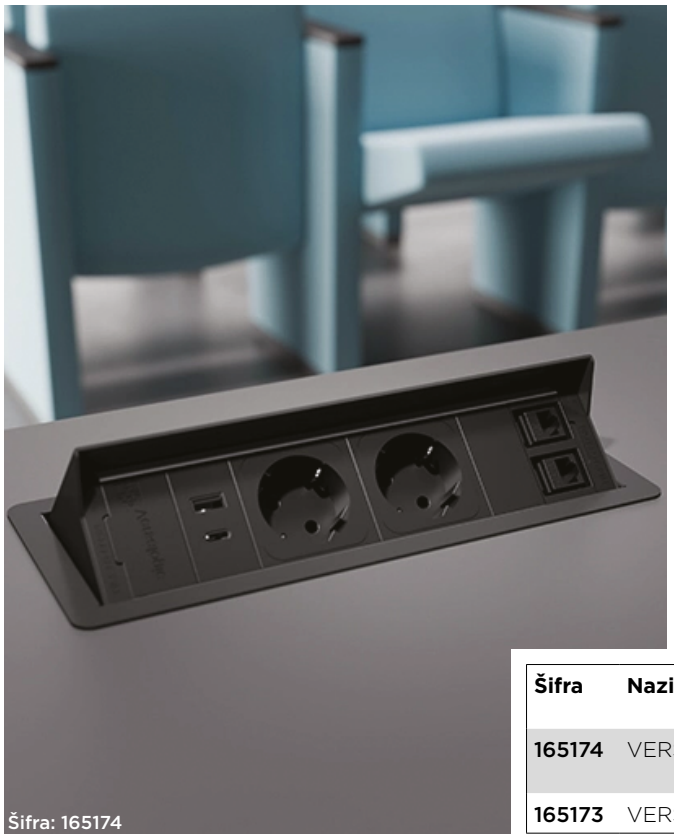
Šifra: 165174

LASTNOSTI:
- velikost: 265 x 110 mm
- barva: črna
- material: ognjevarni polimeri, kovinski okvir
- zaščita: IP20
- kadar vtičnice ne uporabljamo jo s potiskom skrijemo pod površino

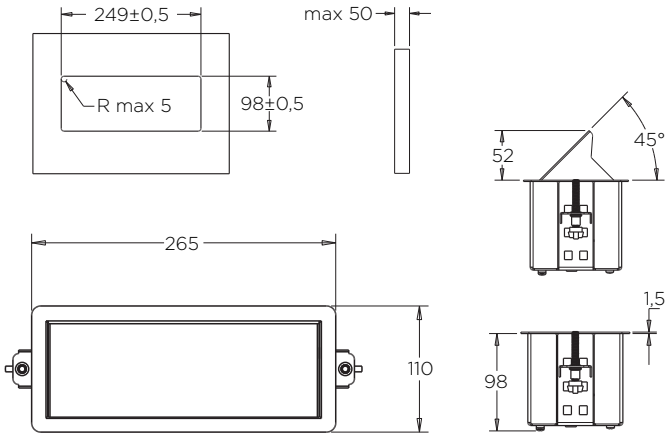

Šifra	Naziv	Priključki
165174	VERSANET 2.0 vgradna vtičnica ČRNA MAT	2x vtičnica, 2x ethernet RJ45, 1x USB A, 1x USB C
165173	VERSANET 2.0 vgradna vtičnica ČRNA MAT	3x vtičnica

VERSAFLAP VGRADNA ELEKTRIČNA VTIČNICA


Šifra: 165052

LASTNOSTI:
- velikost: 240 x 120 mm
- barva: črna
- material: ognjevarni polimeri, aluminijast okvir
- zaščita: IP20

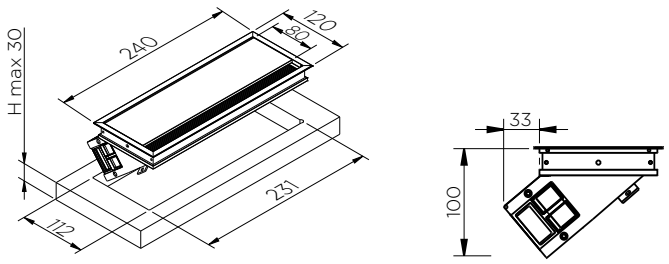

Šifra	Naziv	Priključki
165195	VERSAFLAP el. vtičnica L=240mm ALUMINIJ	2x vtičnica, 2x ethernet RJ45, 1x USB A, 1x USB C
165033	VERSAFLAP el. vtičnica L=240mm ALUMINIJ	3x vtičnica, 2x ethernet RJ45
165052	VERSAFLAP el. vtičnica L=240mm ČRNA	2x vtičnica, 2x ethernet RJ45, 1x USB A, 1x USB C
165051	VERSAFLAP el. vtičnica L=240mm ČRNA	3x vtičnica, 2x ethernet RJ45

ATOM 26

ATOM 26 LITE VGRADNA ELEKTRIČNA VTIČNICA

STARMAN





LASTNOSTI:
- velikost: 265 x 118 mm
- barva: črna, bela
- priključki: 2x vtičnica, 1x USB A, 1x USB C
- material: zamak, kovina, plastika
- zaščita: IP20
- kadar vtičnice ne uporabljamo jo s potiskom skrijemo pod površino

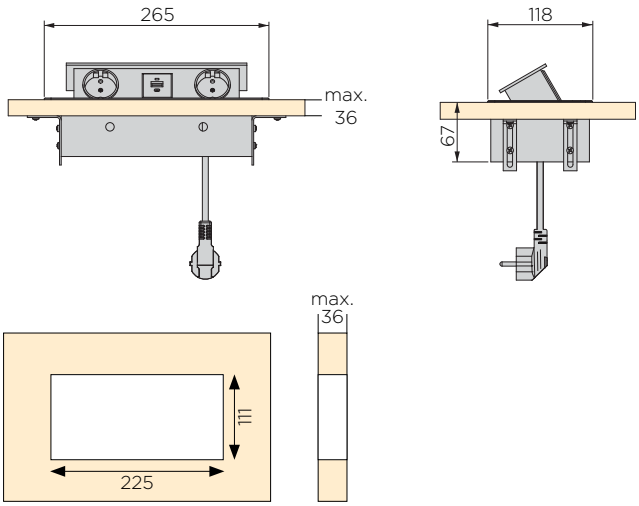

Šifra	Naziv
099210	ATOM 26 LITE električna vtičnica L=225*111mm ČRNA
099209	ATOM 26 LITE električna vtičnica L=225*111mm BELA

ATOM 26 VGRADNA ELEKTRIČNA VTIČNICA

STARMAN





LASTNOSTI:
- velikost: 265 x 118 mm
- barva: črna, bela
- priključki: 2x vtičnica, 1x USB A, 1x USB C, 1x RJ45, 1x HDMI
- material: zamak, kovina, plastika
- zaščita: IP20
- kadar vtičnice ne uporabljamo jo s potiskom skrijemo pod površino

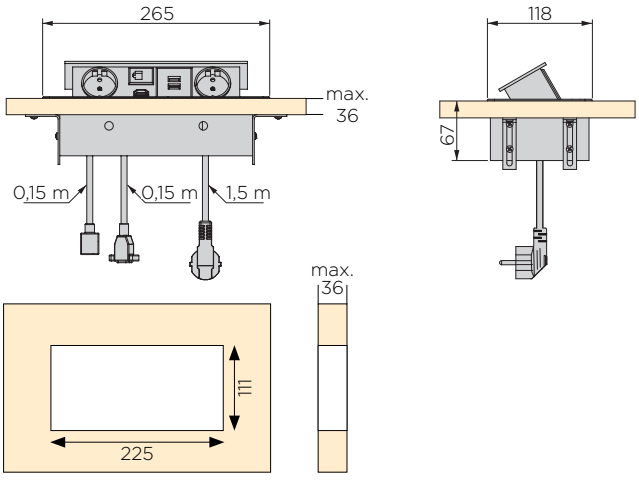

Šifra	Naziv
099213	ATOM 26 električna vtičnica L=225*111mm ČRNA
099212	ATOM 26 električna vtičnica L=225*111mm BELA

VERSALIFT ROUND IZVLEČNA ELEKTRIČNA VTIČNICA



Slika je simbolična, priključki se lahko razlikujejo

LASTNOSTI:
- velikost: Ø90 mm
- barva: črna
- priključki: 2x vtičnica, 1x USB A, 1x USB C
- brezžično polnjenje telefona
- max. obremenitev: 3400 W
- material: ognjevarni polimeri, aluminijast profil
- zaščita: IP54 (zaprto) / IP20 (odprto)

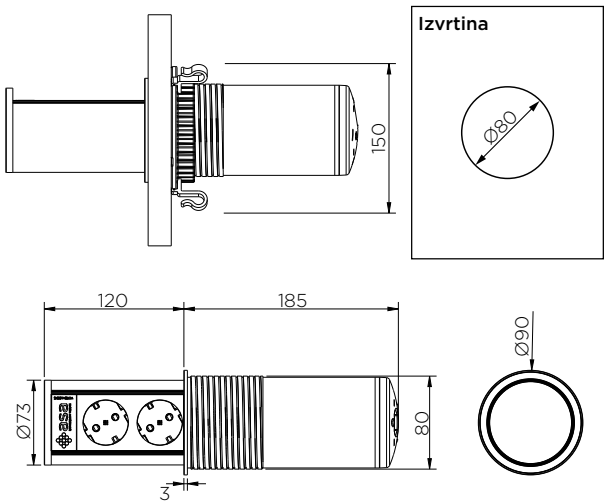

Šifra	Naziv
165230	VERSALIFT ROUND el. vtičnica 90*90mm ČRNA

VERSALIFT SQUARE IZVLEČNA ELEKTRIČNA VTIČNICA



LASTNOSTI:
- velikost: 86 x 86 mm
- barva: črna
- priključki: 2x vtičnica, 1x USB A, 1x USB C
- brezžično polnjenje telefona
- max. obremenitev: 3400 W
- material: ognjevarni polimeri, aluminijast profil
- zaščita: IP54 (zaprto) / IP20 (odprto)

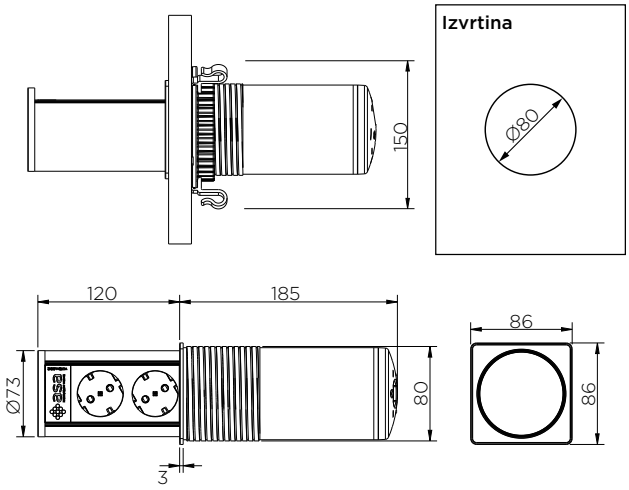

Šifra	Naziv
165228	VERSALIFT SQUARE el. vtičnica 86*86mm ČRNA

VERSALUX, IZVLEČNA ELEKTRIČNA VTIČNICA

VERSALUX IZVLEČNA ELEKTRIČNA VTIČNICA


Slika je simbolična, priključki se lahko razlikujejo

LASTNOSTI:
- velikost: Ø150 mm
- barva: črna
- priključki: 3x vtičnica
- material: ognjevarni polimeri, aluminijast profil
- zaščita: IP20
- kadar vtičnice ne uporabljamo jo s potiskom skrijemo pod površino

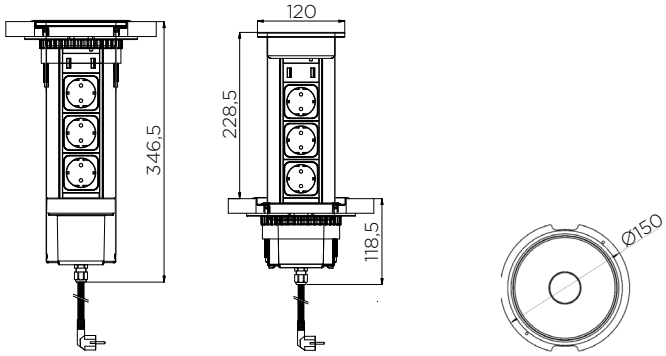

Šifra	Naziv	Priključki
165034	VERSALUX izvlečna el. vtičnica 124mm ALU	3x vtičnica

IZVLEČNA ELEKTRIČNA VTIČNICA

brennenstuhl

3x VTIČNICA





LASTNOSTI:
- velikost: Ø105 mm
- barva: aluminij
- priključki: 3x vtičnica
- material: aluminijasto ohišje
- zaščita: IP20
- kadar vtičnice ne uporabljamo jo s potiskom skrijemo pod površino

Izvrtina



Šifra	Naziv
175021	Izvlečna električna vtičnica fi60mm ALU

VERTIKAL PUSH IZVLEČNA ELEKTRIČNA VTIČNICA

STARMAN®







LASTNOSTI:
- velikost izvrtine: Ø100 mm
- barva: bela, črna
- priključki: 3x vtičnica, 1x USB A, 1x USB C
- ohišje iz kombinacije kovine in plastike
- priložen 1,5 m napajalni kabel za priklop na omrežje
- kadar vtičnice ne uporabljamo jo s potiskom skrijemo pod površino
- prihrani prostor in izboljša organizacijo kablov
- idealno za pisarne, sejne mize, kuhinjske otoke ter domače delovne kotičke

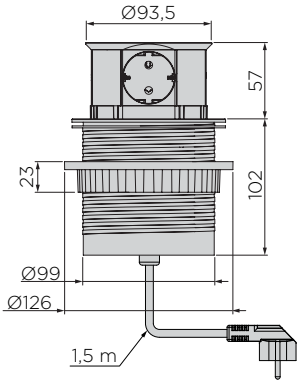

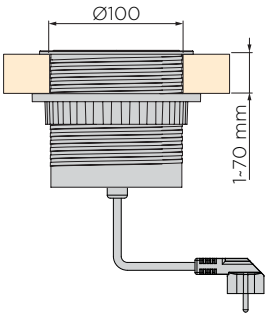

Šifra	Naziv
099226	Električna izvlečna vtičnica fi100mm BELA
099227	Električna izvlečna vtičnica fi100mm ČRNA

VERSACHARGER, X-USB

VERSACHARGER BREZŽIČNI POLNILEC ZA MOBILNE TELEFONE



LASTNOSTI:
- velikost: Ø88
- barva: bela, črna
- material: ognjevarni polimeri, zamak (okvir)
- brezžični polnilec s Qi tehnologijo je popolna rešitev za polnjenje večine novejših mobilnih telefonov
- polnilec se vgradi v delovno ploščo
- na vrhu polnilca je nedrseča podlaga
- priložen USB kabel za napajanje brezžičnega polnilca

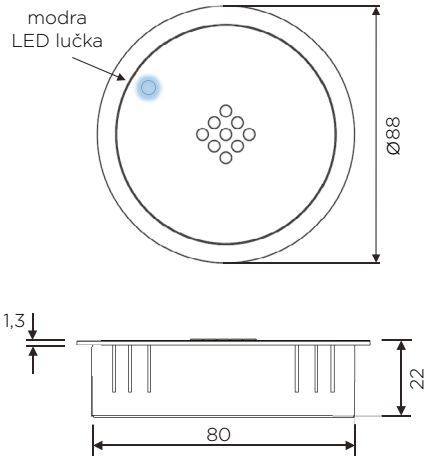

Šifra	Naziv
165161	VERSACHARGER fi80mm BEL
165160	VERSACHARGER fi80mm ČRN

X-USB POLNILEC ZA MOBILNE TELEFONE



LASTNOSTI:
- velikost: Ø69 mm
- barva: aluminij
- priključki: brezžično polnjenje, USB A, USB C
- material: ABS

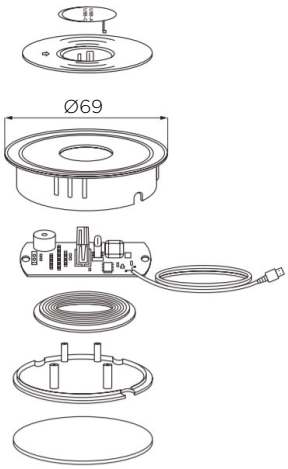

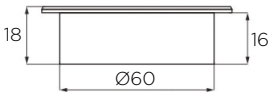

Šifra	Naziv
129072	X-USB SISO

BRICK MASKA ZA KABEL 670 - 770 mm

asa







LASTNOSTI:
- material: PVC; barva: siva
- za višino mize: 670 - 770 mm

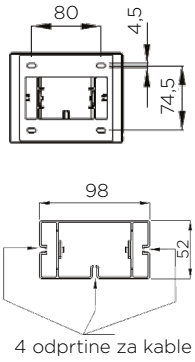

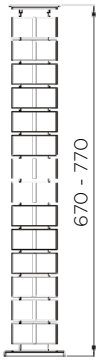

Šifra	Naziv
165038	Maska za kabel "BRICK" PVC SIVA

VERTEBRA MASKA ZA KABEL 720 - 750 mm

asa



LASTNOSTI:
- material: PVC
- barva: prozorna
- za višino mize: 720 - 750 mm

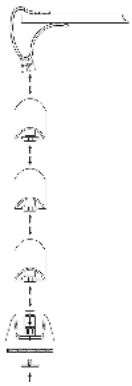

Šifra	Naziv
165049	Maska za kabel "VERTEBRA" PVC PROZORNA

ZIP MASKA ZA KABEL, NA ZADRGO 750 mm

asa





LASTNOSTI:
- barva: črna
- dolžina: 750 mm
- elegantna rešitev za neurejene kable
- zapenjanje maske z zadrgo

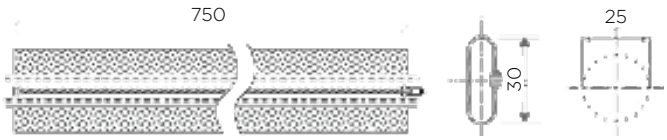

Šifra	Naziv
165175	Maska za kabel "ZIP" L=750mm ČRN

POKROVI ZA KABLE

EXIT EDGE POKROV ZA KABEL 100 x 45 mm

asa

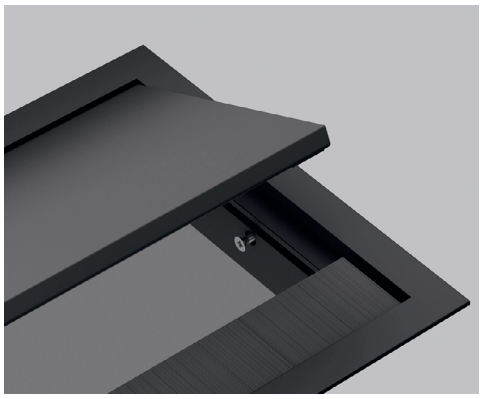





Slika je simbolična, barve se lahko razlikujejo

LASTNOSTI:
- material: ALU
- vrtanje: 441 x 91 mm, globina: 13 mm
- barva: črna, bela

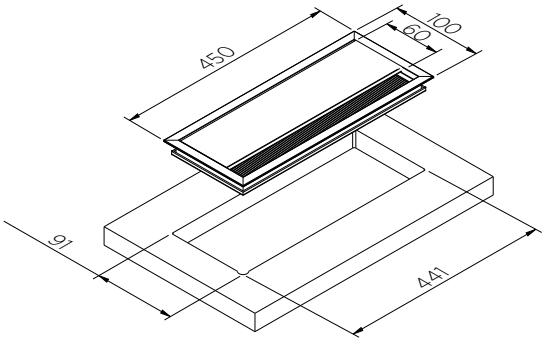

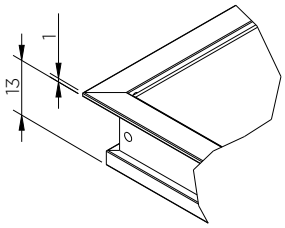

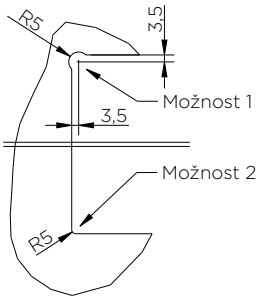

Šifra	Naziv
165077	EXIT EDGE-Pokrov za kabel 100*450mm BEL H=13mm
165152	EXIT EDGE-Pokrov za kabel 100*450mm ČRN H=13mm

RUMBA POKROV ZA KABEL 276 x 80 mm

SISO

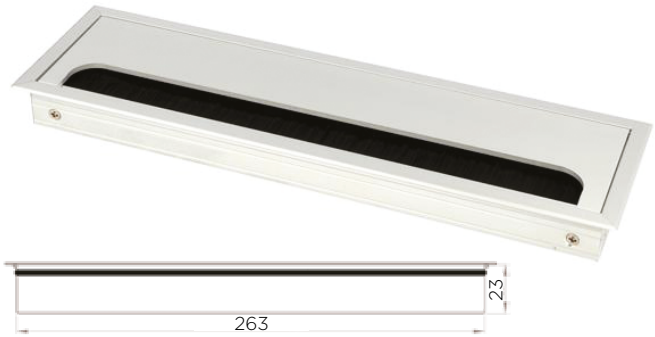

LASTNOSTI:
- material: ALU, anodiziran
- vrtanje: 263 x 67 mm, globina: 23 mm

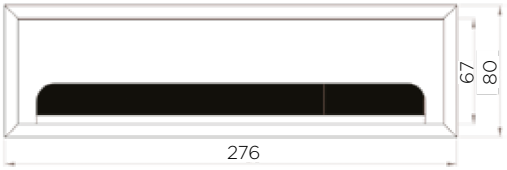

Šifra	Naziv
128098	X-Pokrov za kabel 80*276*24mm ALU - SREBRN
129069	X-Pokrov za kabel 80*276*24mm ALU - ČRN

RUMBA POKROV ZA KABEL 80 x 80 mm

SISO





LASTNOSTI:
- material: ALU, anodiziran
- vrtanje: 67 x 67 mm, globina: 23 mm

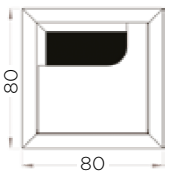

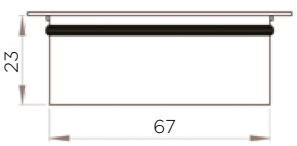

Šifra	Naziv
128097	X-Pokrov za kabel 80*80*24mm ALU - SREBRN
128099	X-Pokrov za kabel 80*80*24mm ALU - ČRN

POKROV ZA KABEL

STARMAN

LASTNOSTI:
- pravokotni pokrovi za kable
- material: ALU
- barva: srebrna, črna



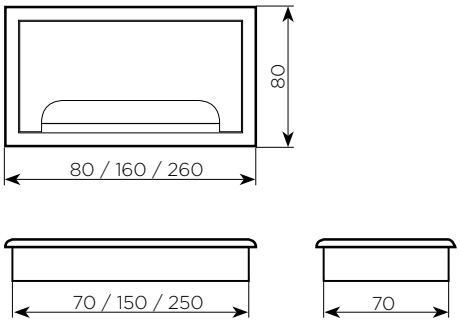



Šifra	Naziv	L mm
165200	Pokrov za kabel 80*80*27mm SREBRN	80
165201	Pokrov za kabel 80*160*27mm SREBRN	160
165202	Pokrov za kabel 80*260*27mm SREBRN	260
165203	Pokrov za kabel 80*80*27mm ČRN	80
165204	Pokrov za kabel 80*160*27mm ČRN	160
165205	Pokrov za kabel 80*260*27mm ČRN	120

FORRO POKROV ZA KABEL 276 x 120 mm ALU

SISO



LASTNOSTI:
- material: ALU, anodiziran
- vrtanje: 256 x 120 mm, globina: 23,5 mm

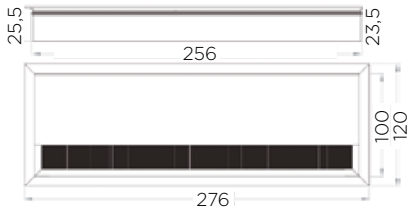

Šifra	Naziv
128364	X-Pokrov za kabel 276*120*25,7mm ALU

JIVE POKROV ZA KABEL 276 x 140 mm BEL

SISO

LASTNOSTI:
- material: ALU, anodiziran
- vrtanje: 256 x 140 mm, globina: 23,5 mm



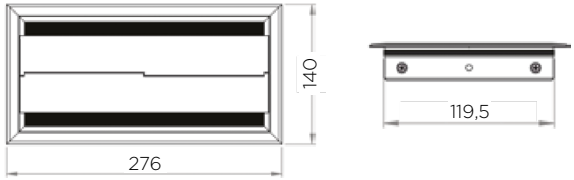

Šifra	Naziv
128365	X-Pokrov za kabel 276*140*25,7mm ALU - BEL

POKROVI ZA KABLE

PUNTA POKROV ZA KABEL 295 x 117 mm

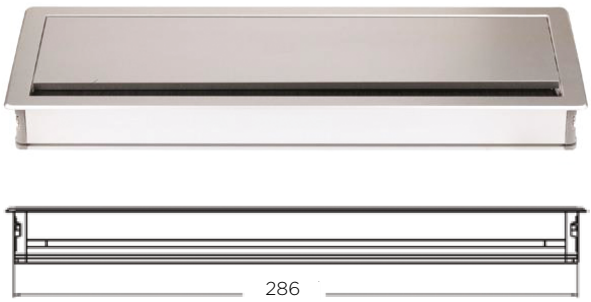

LASTNOSTI:
- soft close za mehko in tiho zapiranje
- material: ALU
- vrtanje: 286 x 108 mm, globina: 25,5 mm

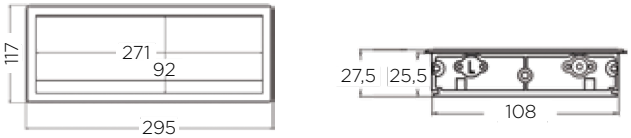

Šifra	Naziv
128366	X-Pokrov za kabel 295*117*27,5mm ALU - SREBRN
128367	X-Pokrov za kabel 295*117*27,5mm ALU - ČRN

MAMBO POKROV ZA KABEL 300 x 120 mm



LASTNOSTI:
- soft close za mehko in tiho zapiranje
- material: ALU (okvir), ABS (pokrov)
- vrtanje: 286 x 118 mm, globina: 24,5 mm



Šifra	Naziv
128368	X-Pokrov za kabel 300*120*27,5mm ALU - SREBRN
128369	X-Pokrov za kabel 300*120*27,5mm ALU - ČRN
128363	X-Pokrov za kabel 300*120*27,5mm ALU - BEL

POKROV ZA KABEL Ø60 mm



LASTNOSTI:
- material: ALU, anodiziran
- vrtanje: Ø60 mm, globina: 22 mm

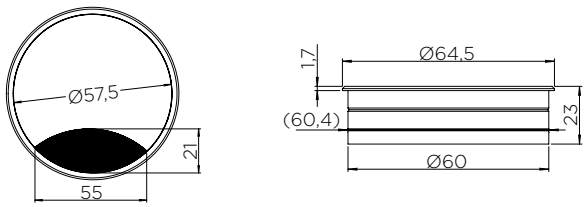

Šifra	Naziv	Ø izvrtina mm
095884	X-Pokrov za kabel fi60 ALU - SREBRNI	60
128331	X-Pokrov za kabel fi60 ALU - ČRN	60

POKROV ZA KABEL Ø80 mm



LASTNOSTI:
- material: ALU, anodiziran
- vrtanje: Ø80 mm, globina: 22 mm

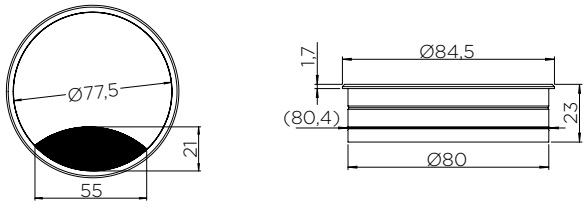

Šifra	Naziv	Ø izvrtina mm
095885	X-Pokrov za kabel fi80 ALU - SREBRNI	80
129002	X-Pokrov za kabel fi80 ALU - ČRN	80

POKROV ZA KABEL

GRIMME



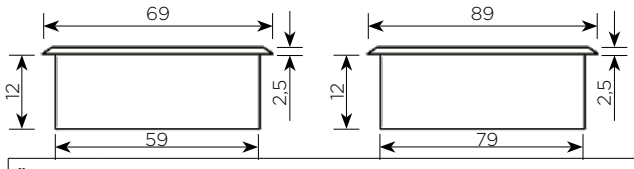

Šifra	Naziv	Ø izvrtina mm
129063	X-Pokrov za kabel fi59 bel	59
129062	X-Pokrov za kabel fi60 črn	59
129001	X-Pokrov za kabel fi60 srebrn	59
129065	X-Pokrov za kabel fi79 bel	79
129064	X-Pokrov za kabel fi80 črn	79
128156	X-Pokrov za kabel fi80 srebrn	79

POKROV ZA KABEL

STARMAN







POKROV Ø60 mm

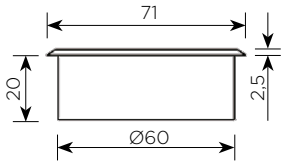

POKROV Ø80 mm

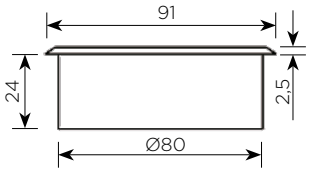

Šifra	Naziv	H mm	Ø izvrtina mm
150813	Pokrov za kabel 60 mm bel	22,5	60
087197	Pokrov za kabel 60 mm črn	22,5	60
087198	Pokrov za kabel 60 mm krem	22,5	60
087195	Pokrov za kabel 60 mm rjav	22,5	60
087196	Pokrov za kabel 60 mm siv	22,5	60
087199	Pokrov za kabel 60 mm srebrn	22,5	60
150804	Pokrov za kabel 80 mm bel	26,5	80
087187	Pokrov za kabel 80 mm črn	26,5	80
087188	Pokrov za kabel 80 mm krem	26,5	80
087185	Pokrov za kabel 80 mm rjav	26,5	80
087186	Pokrov za kabel 80 mm siv	26,5	80
087189	Pokrov za kabel 80 mm srebrn	26,5	80

OVAL OVALNI POKROV ZA KABEL

SISO

LASTNOSTI:
- vrtanje: 32 x 105 mm, globina: 15 mm
- vrtanje: 57 x 150 mm, globina: 15 mm



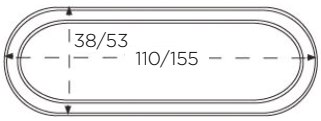

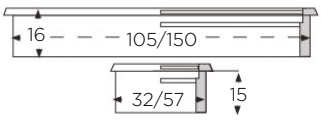

Šifra	Naziv
128328	X-Pokrov za kabel OVAL 32*105mm ČRNI - INOX
128197	X-Pokrov za kabel OVAL 57*150mm ČRNI - INOX

NOSILEC VODNIKOV

NOSILEC VODNIKOV - ENOJNI

STARMAN®

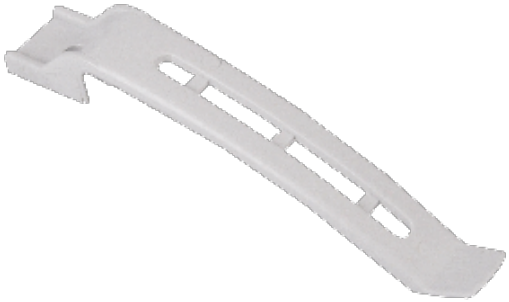

LASTNOSTI:
- enostavna rešitev za neurejene vodnike, ki ležijo po tleh
- nosilec privijačimo pod mizno ploščo



Šifra	Naziv
094921	Nosilec vodnikov

NOSILEC VODNIKOV - DVOJNI

STARMAN®



LASTNOSTI:
- enostavna rešitev za neurejene vodnike, ki ležijo po tleh
- nosilec privijačimo pod mizno ploščo

Šifra	Naziv
094937	Nosilec vodnikov - dvojni

BELEŽKA

BELEŽKA

Tehnični opisi in mere v tem katalogu, tudi tiste s slikami in risbami niso zavezujoče.
Pridružujemo si pravico do oblikovnih izboljšav.
Ne prevzemamo odgovornosti za morebitne tiskarske napake ali druge napake, ki bi se lahko pojavile pri izdelavi kataloga.
Copyright: prepovedana je objava, predelava in kopiranje objavljenih vsebin, brez vednosti Starman d.o.o.

The technical descriptions and dimensions in this catalogue, also those with the photographs and drawings, are not binding.
We reserve the right to make design improvements.
We bear no liability for any misprints or other errors that might occur in the production of this catalogue.
Copyright: It is forbidden to publish, edit and copy published content without the knowledge of Starman d.o.o.

Starman d.o.o.
Poslovna cona Žeje pri Komendi
Pod brezami 2, 1218 Komenda
tel: +386 (0)1 724 79 00
e-mail: info@starman.si
www.starman.si

Električne vtičnice
in pokrovi za kable



Starman d.o.o.
Poslovna cona Žeje pri Komendi
Pod brezami 2
1218 Komenda

tel: (0)1 724 79 00
e-mail: info@starman.si

www.starman.si

Prelistaj tudi ostale kataloge
našega prodajnega programa:

STARMAN®

11 2025